技術仕様書

RENISHAW
apply innovation™

# レニショーフィクスチャ

## モジュラ式フィクスチャとカスタムフィクスチャ

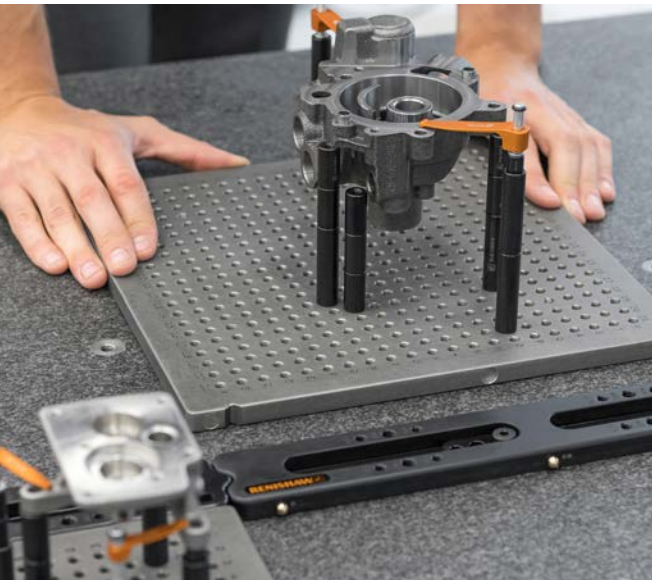

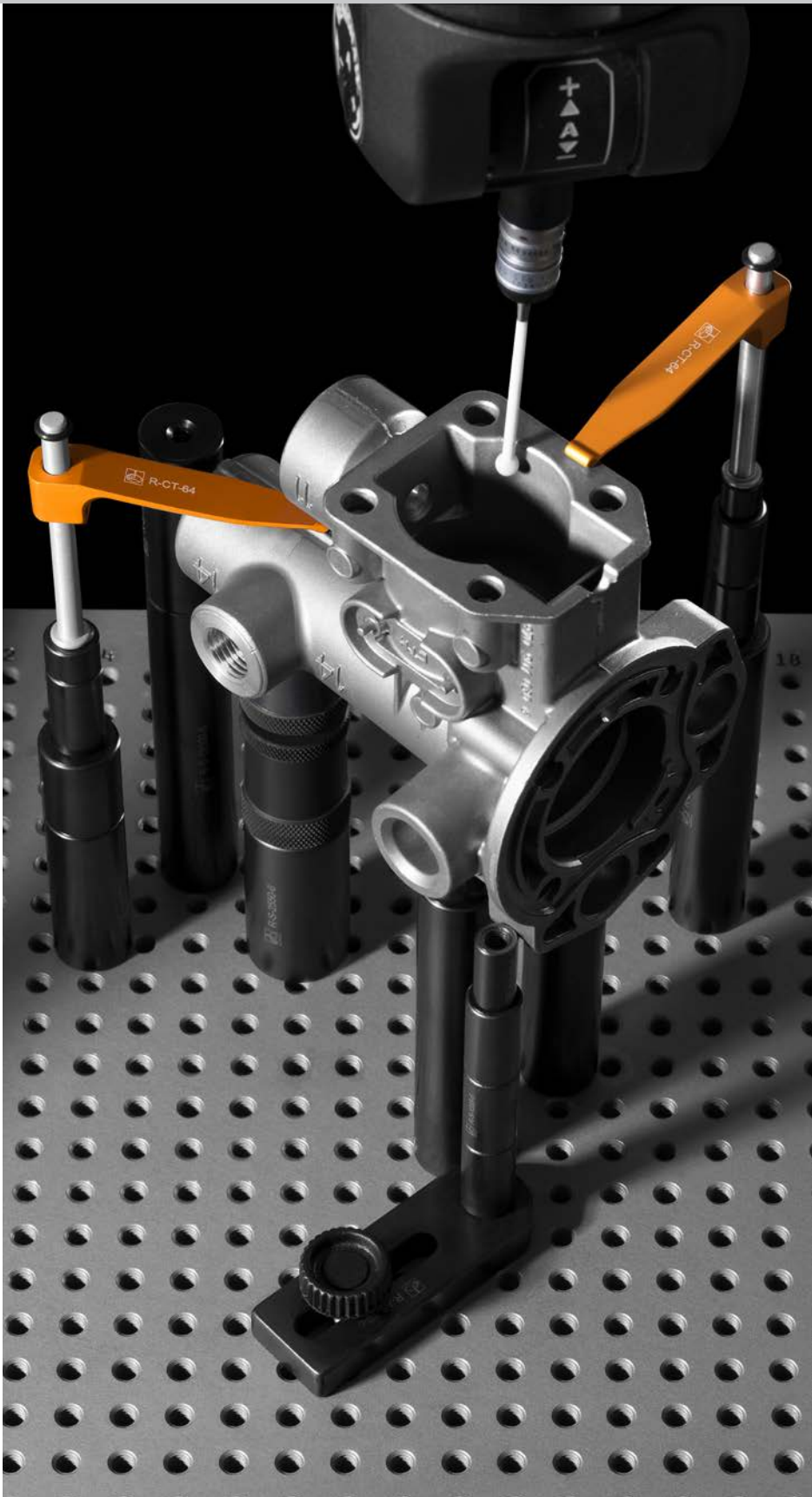

オンラインストアでコンポーネントやアクセサリを
チェックおよび注文いただけます
**www.renishaw.jp/shop**

問合せについては、レニショーまでご連絡ください。

カタログや詳細については、下記のリンクを参照してください。
**www.renishaw.jp/fixtures**

# 目次

**精密測定のパートナー ..... 5**
**レニショーのフィクスチャが選ばれる理由 ..... 7**
**機械に合わせたフィクスチャ ..... 9**
**フィクスチャソリューション ..... 11**
測定用フィクスチャテーブル ..... 11
FixtureBuilder ..... 12
カスタムフィクスチャ ..... 13
QLR (QuickLoad™ レールシステム) ..... 14
QLC (QuickLoad™ コーナー) ..... 16
IVF (インターチェンジャブルビジョンフィクスチャ) ..... 16
**フィクスチャキット ..... 19**
最適なフィクスチャキット構成手順 ..... 19
**フィクスチャベースプレート ..... 20**
最適なフィクスチャベースプレートの選定 ..... 20
三次元測定機用ベースプレート ..... 21
画像測定機用ベースプレート ..... 22
画像測定機用ベースプレート (続き) ..... 23
Equator™ システム用ベースプレート ..... 23
**三次元測定機および Equator™ システム用コンポーネントキット ..... 24**
三次元測定機/Equator 用 M4 コンポーネントキット: クランピング ..... 24
三次元測定機/Equator 用 M6 コンポーネントキット: クランピング ..... 25
三次元測定機/Equator 用 M6 コンポーネントキット: マグネット/クランピング ..... 26
三次元測定機/Equator 用 M8 コンポーネントキット: クランピング ..... 27
三次元測定機/Equator 用 M8 コンポーネントキット: マグネット/クランピング ..... 28
三次元測定機/Equator 用 ¼-20 コンポーネントキット: クランピング ..... 29
三次元測定機/Equator 用 ¼-20 コンポーネントキット: マグネット/クランピング ..... 30
**画像測定機用コンポーネントキット ..... 31**
画像測定機用 M4 コンポーネントキット ..... 31
画像測定機用 M6 コンポーネントキット ..... 32
画像測定機用 ¼-20 コンポーネントキット ..... 33
**モジュラ式フィクスチャコンポーネント ..... 35**

RENISHAW
SERVO
PROBE
REVO-2
SIGNAL
LOW BATTERY
PROBE STATUS
ERROR
START
SPRINT™
3D SCAN
RENISHAW
RMP400
RENGAGE™ 3D technology
SERIAL No 0RXL75

# 精密測定のパートナー

## レニショーへようこそ

レニショーは、精密測定、ヘルスケア、そして金属積層造形 (3D プリント) に関しての専門知識を有する、世界トップクラスのエンジニアリングおよび科学技術企業です。

## すべての場所でグリーンライトを

当社は、お客様が一段階上の精度、効率、そして生産性に到達するためのお手伝いをするために存在します。

工程で発生するばらつきをなくす、精密制御を強化する、精密測定の限界を広げる、これらを抱き邁進しています。

当社自身もメーカーであることから、最適な生産性が必要であることを理解しています。これこそが、当社が製品の信頼性と万全なサポート、サービスに全力をささげている理由です。

当社は、これまでもそうだったように、精密測定において開拓者かつトップを目指しています。正常稼働を表すユニバーサルなサインであるグリーンのライト。すべてのライトが、そのグリーンに光る生産施設が目標です。

## 最高の測定精度

これまで以上の精密測定技術を開発し、製造技術を向上させることは特定の理念や働き方が要求されるチャレンジであると我々は考えています。

当社では常に研究と開発に重点的に取り組み、ものづくりにおける信頼性、正確性、制御性を向上すべく、あらゆる可能性をその大小にかかわらず模索してきました。

すべてにおいて細部までこだわる存在としてお客様に信頼されるように、これらの取組みを実施します。すなわち数十年前の製品に対してでもサポートし続けることができる存在、お客様が自信を持って事業を継続できるよう、ミクロンレベルにこだわる存在です。

## 繰り返し精度

工程内で発生するばらつきを気にしなくてよい業種などありません。契約や市場シェア、顧客を失う可能性があります。また、無駄、遅れ、過剰人員が発生する可能性やトレーサビリティを損なう可能性もあります。これらが原因で、適正レベルのコストや目標とした品質および利益に到達できなくなります。

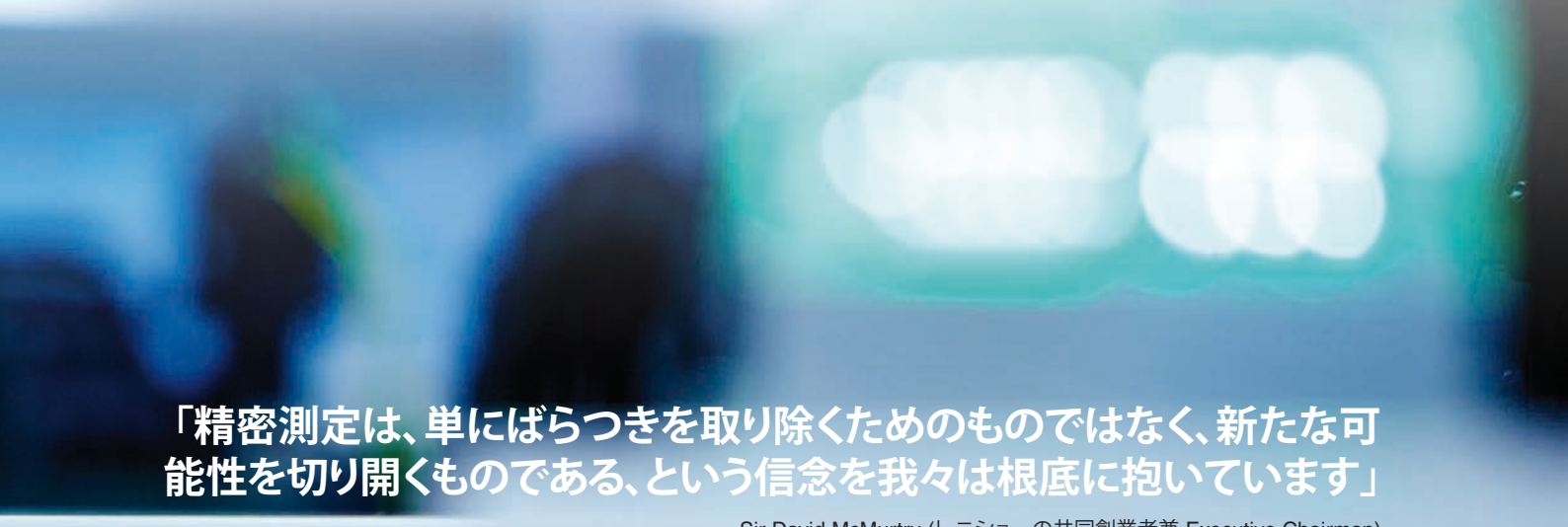

**「精密測定は、単にばらつきを取り除くためのものではなく、新たな可能性を切り開くものである、という信念を我々は根底に抱いています」**

Sir David McMurtry (レニショーの共同創業者兼 Executive Chairman)

RENISHAW
A

# レニショーのフィクスチャが選ばれる理由

## レニショーの測定用フィクスチャには、明確なメリットがあります

- 多種多様なラインナップのモジュラ式フィクスチャとカスタム設計により、ほぼすべてのサイズ、形状、材質のあらゆるパーツや場面に対応できます。
- 大半のコンポーネントが手締め式で、特殊工具が不要です。治具のセットアップを素早く簡単に行えます。
- ベースプレートに刻印した英数字を使って、セットアップを簡単かつ正確に文書化および再現できます。
- 熱処理されたスチール製コンポーネントやNituff® (ハードコートアノダイズ)コーティング済みベースプレートは、優れた耐久性と耐摩耗性を誇ります。
- レニショーソフトウェア FixtureBuilder で、セットアップの作成、資料の作成、オフラインプログラミングが可能。パーツ検査中の生産性が向上します。
- M4、M6 、M8、および¼-20 インチねじのベースプレートやコンポーネントなど幅広いラインナップから選択可能で、高い汎用性を誇ります。

## プロセスコントロールを完成させます

レニショーが提唱し、業界ですでに認識されている Productive Process Pyramid™ (ピラミッド型高生産性プロセス)。これは、プロセスコントロールを実現するためのこの枠組みであり、この中にある「加工後モニタリング」層が、第 1 層から続く効果的な測定を締めくくる最終フェーズです。このフェーズでは、三次元測定機や画像測定機、汎用ゲージのパフォーマンスを最大限引き出せるよう、フィクスチャについて検討する必要があります。

フィクスチャを適切に使うことで、繰り返し再現性、パーツ配置や生産性の確保、そしてコスト削減といったさまざまなメリットが、検査工程にもたらされます。

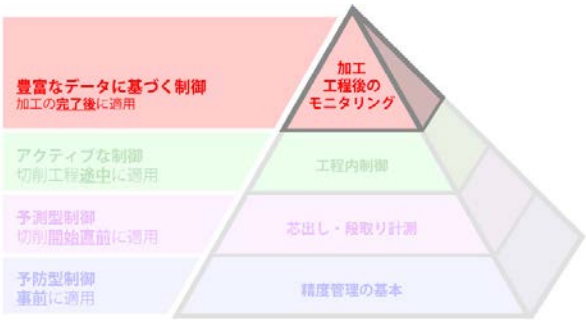

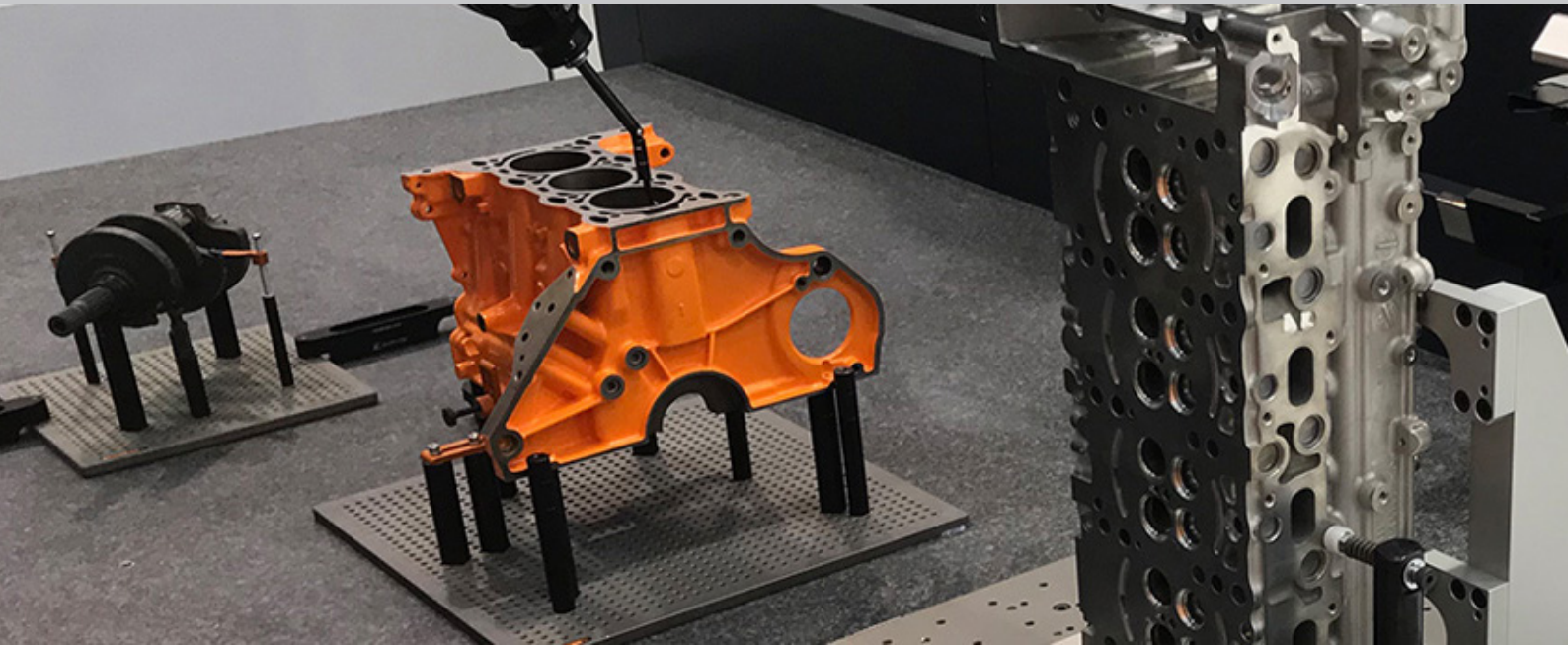

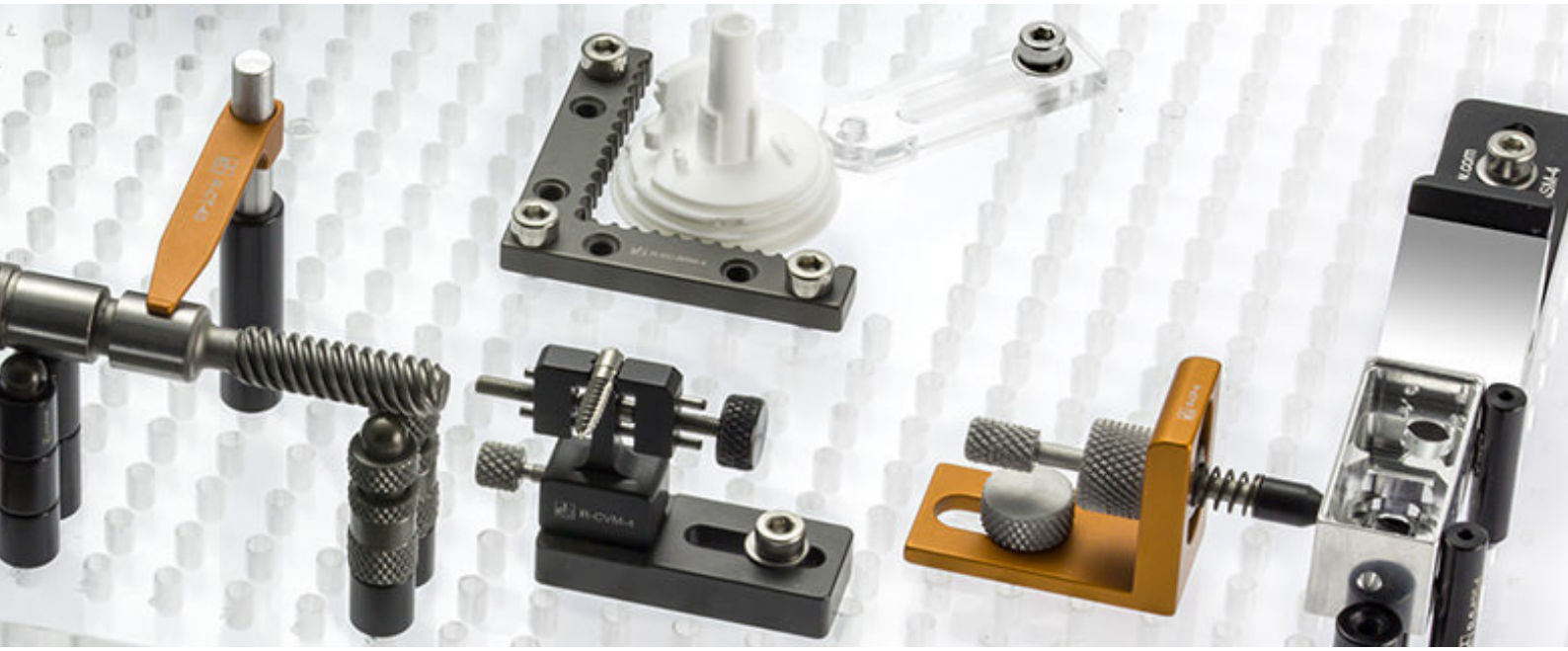

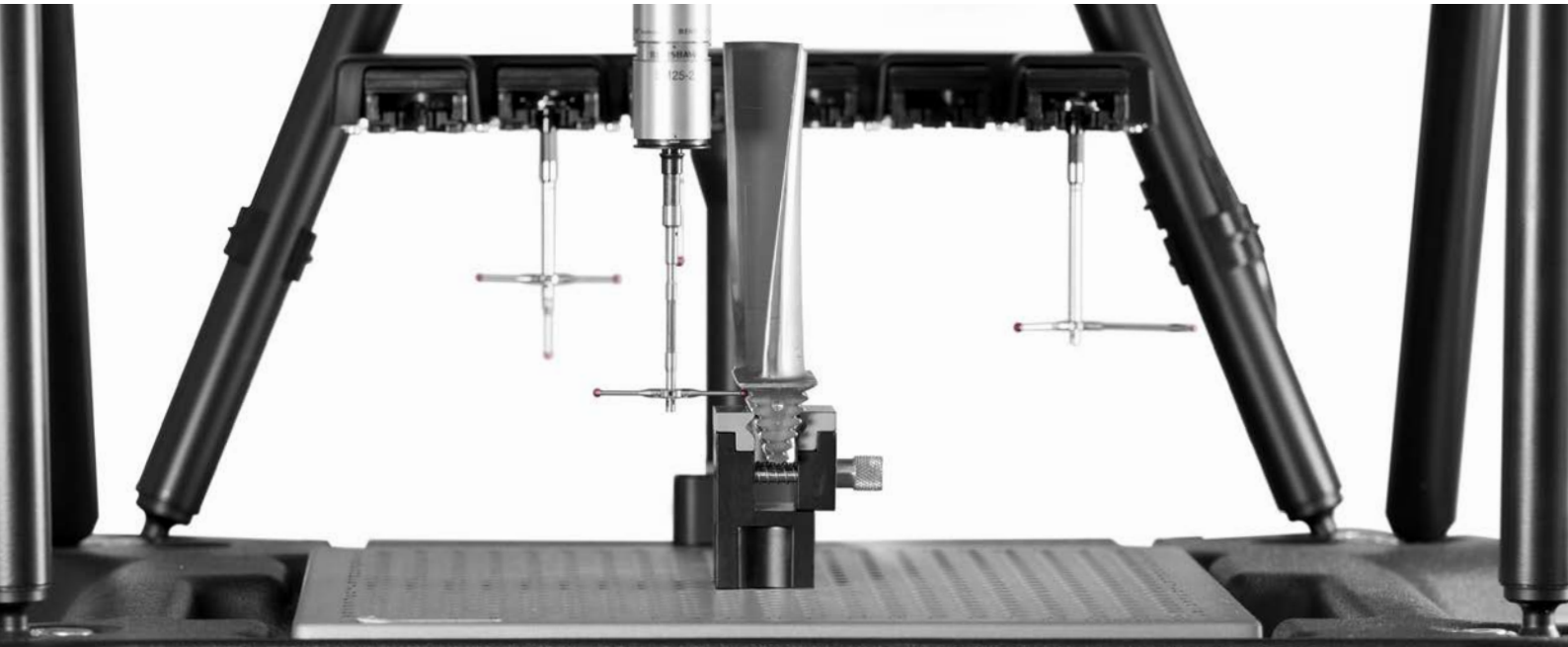

# 測定機に合わせたフィクスチャ

## 三次元測定機用のフィクスチャ

航空機、自動車、電子機器産業あるいは医療関連のいずれの部品を検査する場合でも、当社の三次元測定機用フィクスチャは、固定治具として三次元測定機のどんな場面でも活躍します。

M4、M6、M8、¼-20 といった各種ねじサイズのフィクスチャプレートや、多種多様な使いやすいフィクスチャコンポーネントを取り揃えています。簡単に理想的なセットアップを構築できるため、検査処理量を増やすことができ、検査のダウンタイムを回避できます。

当社の三次元測定機用フィクスチャは、ワークを素早く固定できるだけでなく、繰り返し同じようなセットアップを構築できるため、測定の処理量、再現性および精度が向上します。また、モジュラ方式を採用しているため、ニーズに合わせて拡張可能です。どんなサイズや形状、素材のパーツでも最適な形で固定できます。

## 画像測定機用のフィクスチャ

マルチホールアクリルプレートおよびマルチウィンドウアクリルプレートでは、プレート裏からの光が透過するため、パーツを鮮明な画像で確認できます。フィクスチャコンポーネントのベースプレートへの取付けは容易で、測定物表面への負荷をほとんどかけることなくあらゆる配置パターンにおいて固定が可能です。パーツの固定に使用したコンポーネントが、バックライトやプローブパスを邪魔しないため、固定したパーツを容易に確認できます。また、超小型パーツは、フィクスチャコンポーネント同士を近づけて配置することで、固定できます。

画像測定機やマルチセンサー機の各要件に対応できるよう、2 種類のフィクスチャシステムを用意しています。

- QLC (QuickLoad™ コーナー)
- IVF (インターチェンジャブルビジョンフィクスチャ)

どちらも、ベースプレートにはアクリル製を採用しています。バックライトを使用して、パーツをはっきりと画像測定機に認識させられます。

## Equator™ システム用のフィクスチャ

Equator へのパーツの載替えは、Equator 用のフィクスチャベースプレートごと装着してしっかりと固定することで、短時間で行えます。独自の 3 点支持機構により、繰り返し何度でも正確に所定の位置へ配置できます。

ベースプレートには、無数の穴があいているため、さまざまなパーツを多種多様なセットアップで取り付けられます。また、英数字を刻印してあるため、セットアップを記録および文書化して、同じセットアップを短時間で正確に再現できます。

フィクスチャコンポーネントは、パーツとの接触が最小限になるよう、ベースプレートにねじ配置できます。プローブパスの邪魔にならず、パーツのすべての部分を検査できるようになります。

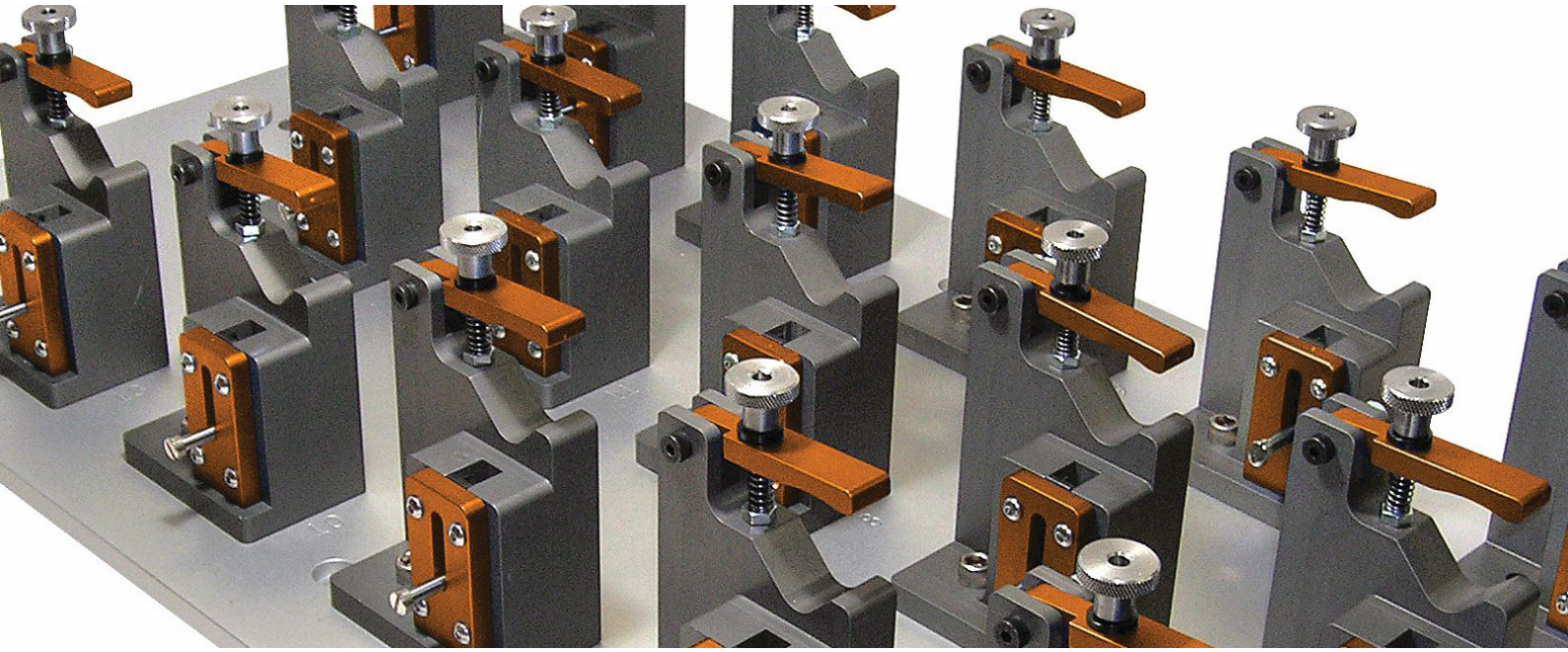

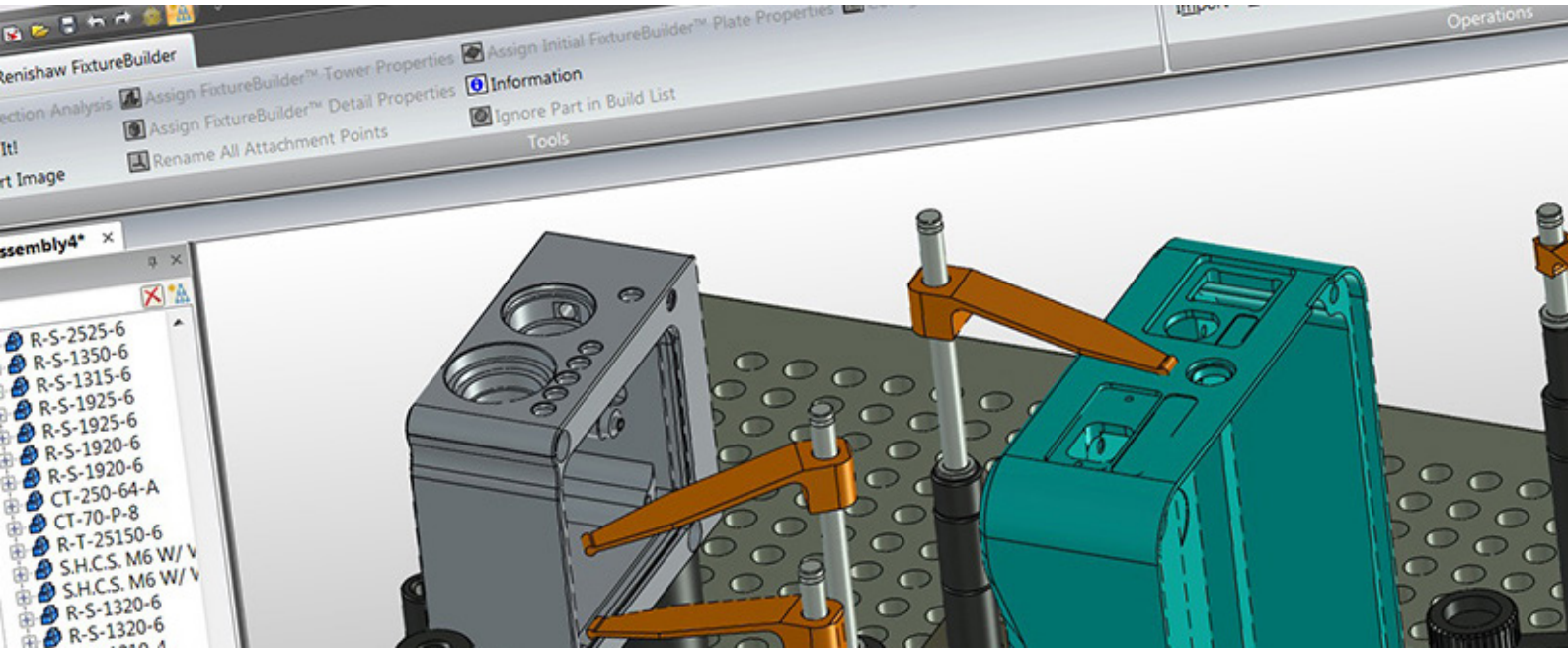
Renishaw FixtureBuilder
Assign FixtureBuilder™ Tower Properties
Assign Initial FixtureBuilder™ Plate Properties
Assign FixtureBuilder™ Detail Properties
Information
Rename All Attachment Points
Ignore Part in Build List
Tools
Operations
R-S-2525-6
R-S-1350-6
R-S-1315-6
R-S-1925-6
R-S-1925-6
R-S-1920-6
R-S-1920-6
CT-250-64-A
CT-70-P-8
R-T-25150-6
R-S-1320-6
R-S-1320-6

# フィクスチャソリューション

## 測定用フィクスチャテーブル

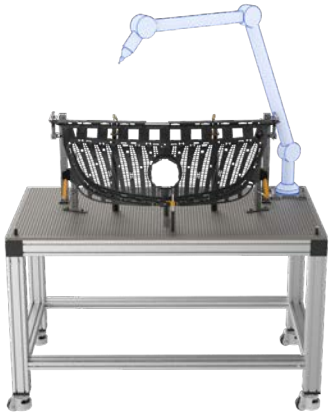

ホワイトライトシステムやレーザーシステムだけでなく、あらゆるポータブル三次元測定機に対応するフィクスチャテーブルです。作業エリアや測定エリア内を簡単に移動できます。

モジュラ構造であり、ポータブル三次元測定機の取付が可能です。検査工程の向上に、レニショー製フィクスチャテーブルが貢献します。下記のメリットをご覧ください。

**安定性:** フレームとフィクスチャプレートが一体化しているため、テーブルの安定性と剛性が向上しています。重量のあるパーツをテーブルに固定しても、トッププレートがたわんだり歪んだりしません。

**可搬性:** レベル調整機構付きのキャスタが付いているため、高さ調節が簡単にできます。測定・検査エリアの移動も容易です。

**再現性:** フィクスチャプレートは精密に研磨され、ハードコートアノダイズコーティングを施しており、寿命や傷への耐久性を向上しています。プレートには、標準で英数字を刻印してあり、コンポーネントの位置を識別できるようになっているため、セットアップを正確に文書に残せます。

**互換性:** パーツの固定には、キット品でもカスタム品でも、どちらのモジュラ式フィクスチャでも使用できます。また、ユニバーサルアダプタプレート (R-PAACU) 1 枚で、Faro、Romer そして Nikon のポータブル三次元測定機の装着が可能になります。

**ダウンタイムなし:** 組み上がった状態で納品するため、取り出してすぐに測定に使用できます。

**ニーズに合わせたデザイン:** 多種多様な要件に柔軟に対応できるよう、幅広いサイズを揃えています。ベースプレートは、透明なハードコートアノダイズ仕上げか黒色ハードコートアノダイズ仕上げが選べます (黒色仕上げは、画像測定に最適です)。

標準品 (下表参照) だけでなく、標準品にはないサイズも用意しています。引出しや棚、モニタやノート PC 用ブラケットなどのオプションをアレンジできます。

詳細については、レニショーまたは代理店までお問い合わせいただくか、下記を参照してください。**www.renishaw.jp/fixturetable**

### フィクスチャテーブル標準品サイズ表

| パーツ No. | ねじ | 高さ | 幅 | 奥行 | ねじ穴の間隔 |
|---|---|---|---|---|---|
| R-TM-1200900-25-6 | M6 | 914mm | 1200mm | 900mm | 25mm |
| R-TM-1500900-25-6 | M6 | 914mm | 1500mm | 900mm | 25mm |
| R-TM-18001200-25-6 | M6 | 914mm | 1800mm | 1200mm | 25mm |
| R-TM-1200900-30-8 | M8 | 914mm | 1200mm | 900mm | 30mm |
| R-TM-1500900-30-8 | M8 | 914mm | 1500mm | 900mm | 30mm |
| R-TM-18001200-30-8 | M8 | 914mm | 1800mm | 1200mm | 30mm |
| R-TM-4836-1-20 | ¼-20 | 36in | 48in | 36in | 1in |
| R-TM-6036-1-20 | ¼-20 | 36in | 60in | 36in | 1in |
| R-TM-7248-1-20 | ¼-20 | 36in | 72in | 48in | 1in |

注: ユニバーサルアダプタプレート (**R-PAACU**) もご活用ください。Faro、Romer および Nikon 製ポータブル三次元測定機を、フィクスチャテーブルへ取り付けられるようにするためのプレートです (詳細については、60 ページを参照してください)。上面黒色仕上げのプレートについては、レニショーまたは代理店までお問い合わせください。

## FixtureBuilder

**FixtureBuilder は、フィクスチャのセットアップを作成および文書化するための 3D モデリングソフトウェアパッケージです。オフラインでのプログラミングにも使用できます。**

**使いやすい:** 標準のベースプレートやコンポーネントはタブ付きで、カテゴリやねじ径別にグループ化されています。

**幅広い使い方:** カスタムプレートなどのカスタムセットを作成し、将来的な利用や参考用として、ユーザー定義ライブラリに保存しておくことも可能です。

**オフライン作業を効率化:** パーツとフィクスチャをセットでエクスポートできます。この機能により、フィクスチャコンポーネントがプローブに干渉してしまう三次元測定機や画像測定機での、オフラインプログラミングする際の手間を大幅に軽減できます。

**www.renishaw.jp/fixturebuilderdownload** から、無償のトライアル版をお試しください。

> FixtureBuilder のおかげで、オフラインプログラミングが効率的にできるようになりました。フィクスチャのセットアップを 3D モデルで作成してエクスポートできるため、パーツができる前にプログラムを作成できたこともありました。FixtureBuilder で、フィクスチャを 3D モデルで作成し、このモデルを使って効率的にプログラムを作成できます

**Tritech Precision Products Yeovil 社 (英国)**

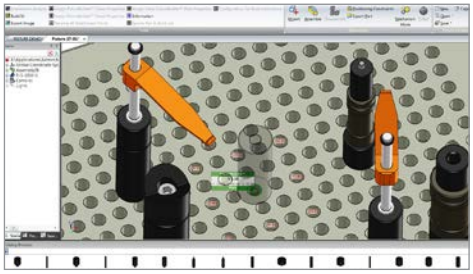

**ドラッグ&ドロップ機能**

シンプルに、コンポーネントをプレートの上や他のコンポーネントの上にドラッグ&ドロップします。穴の X、Y および Z 座標が表示され、SmartSnap®* により自動でコンポーネントの位置が整列されます。

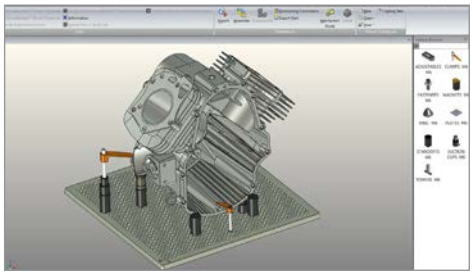

**CAD 完全互換**

FixtureBuilder は、一般的な 3D CAD ファイルのインポートおよびエクスポートに対応しています。CATIA、Pro/E、UGNX、Solidworks® および Inventor® 用の変換モジュールも、有償で追加実装可能です。

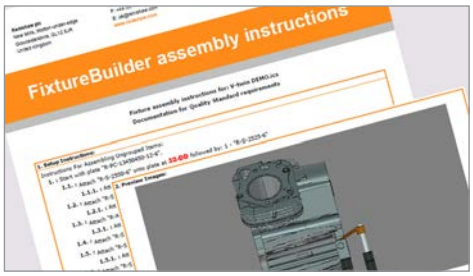


**品質基準に準拠**

「Build it」機能は、FixtureBuilder のメリットのひとつです。フィクスチャセットアップの部品表や作業指示を、自動生成できます。



*SmartSnap® および TriBall® は IronCAD の登録商標です。

## カスタムフィクスチャ

**標準のモジュラ式フィクスチャでは要件を満たせない場合は、三次元測定機や画像測定機、Equator™ 用にカスタムフィクスチャを作成します。**

カスタムフィクスチャは、航空機、自動車、医療、精密製造など、あらゆる分野で活用されています。

レニショーのエンジニアが、要件に合った最適なカスタムフィクスチャを設計・作製します。下記のような点を考慮したうえで設計します。

- パーツ測定の頻度
- パーツの素材、サイズおよび形状
- パーツの寸法と公差
- パーツの基準点または向き
- フィクスチャの重量とサイズ

ベストなカスタムフィクスチャを提供できるよう、レニショーまで、写真や実パーツ、図面、CAD ファイルを提出いただいても問題ありません。

三次元測定機用の QLR (QuickLoad レールシステム) や、画像測定用の QLC を使用したカスタムフィクスチャも設計可能です。

詳細については、最寄りのレニショーオフィスまでお問い合わせいただくか、下記リンクからリクエストフォームを送付してください。
**www.renishaw.jp/customfixture**

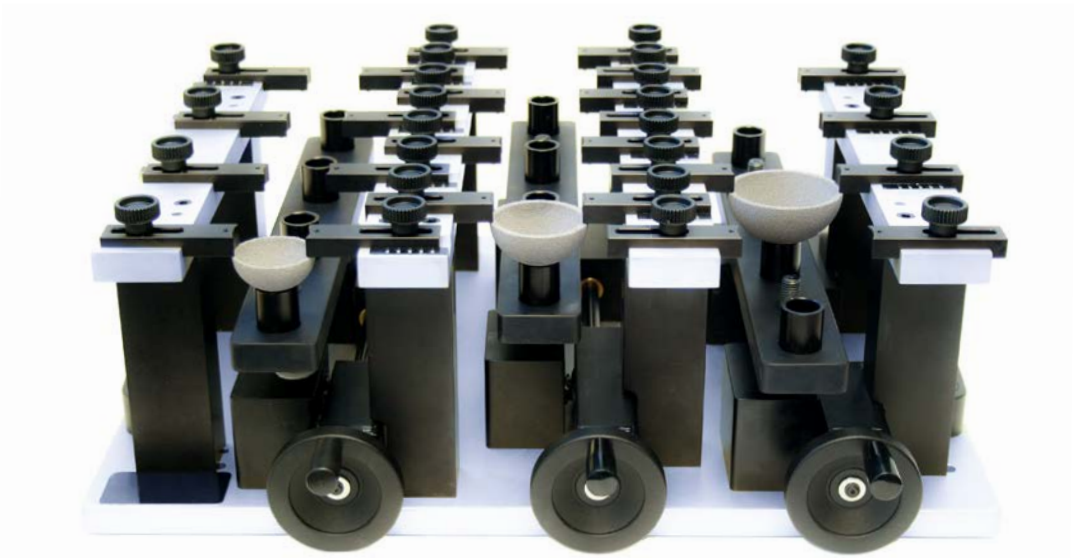

## QLR (QuickLoad™ レールシステム)

**QLR は、三次元測定機に高い再現性でベースプレートを配置したり、さまざまなプレート配置を素早く構築したりできるシステムです。**

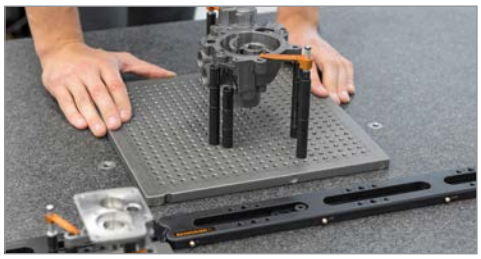

素早く、簡単に扱えて、高い再現性を発揮します。検査対象のパーツを複数のプレートにセットアップしておき、そのプレートをレールに取り付けることで、効率的に検査処理量を高められます。シンプルな使い方のため、追加トレーニングは不要です。検査工程に影響を与えることなく導入できます。

ベースプレートは QLR 専用設計で、クイックリリースマグネットと位置決めピンにより、QLR のどちら側にでも配置できます。プレートの確実な配置と、処理量や再現性の向上を図った設計です。パーツの測定とプレートからの取外しを迅速に行えます。

QLR は、検査パーツのセットアップにおいて高い汎用性を発揮する、頑丈なパーツ保持システムです。普遍的な取付け方式のため、どんな三次元測定機にも取付けられます。

三次元測定機の測定領域を、最大限に活用できるデザインです。三次元測定機定盤の左側、中央部や右側、または既存のモジュラ式ベースプレートに取り付けられます。そして、取り付けた QLR の片側や両側に、複数のプレートを自由に配置できます。

カスタムフィクスチャを QLR 用に設計して、パーツ検査の自由度と繰り返し精度の向上を図ることもできます。

QLR は、個別販売とキット販売、どちらもしています。ねじサイズやプレートサイズのカスタムも可能です。レニショーまたは代理店までお問い合わせいただくか、**www.renishaw.jp/quickloadrail** をご覧ください。

## QLR

| パーツ No. | ねじ | 厚さ | 幅 | 長さ |
|---|---|---|---|---|
| R-QLR-1350450 | M4、M6、M8 | 12.4mm | 50.8mm | 457.2mm |
| R-QLR-1350600 | M4、M6、M8 | 12.4mm | 50mm | 600mm |
| R-QLR2-1350600 (レール 2 本) | M4、M6、M8 | 12.4mm | 50mm | 600mm |
| R-QLR-50218 | ¼-20 | 0.5in | 2in | 18in |
| R-QLR-50224 | ¼-20 | 0.5in | 2in | 24in |
| R-QLR2-50224 (レール 2 本) | ¼-20 | 0.5in | 2in | 24in |

同梱品: QLR には、位置決め用座金および、M6、M8、M10、M12 と ¼-20 六角穴付きねじが付属します。

## QuickLoad プレート

| パーツ No. | ねじ | 厚さ | 幅 | 奥行 | ねじ穴間隔 |
|---|---|---|---|---|---|
| R-QLPC-13150150-12-6 | M6 | 12.7mm | 150mm | 150mm | 12.5mm (ねじ穴中心) |
| R-QLPC-13300300-12-6 | M6 | 12.7mm | 300mm | 300mm | 12.5mm (ねじ穴中心) |
| R-QLPC-13450450-12-6 | M6 | 12.7mm | 450mm | 450mm | 12.5mm (ねじ穴中心) |
| R-QLPC-13300300-15-8 | M8 | 12.7mm | 300mm | 300mm | 15mm (ねじ穴中心) |
| R-QLPC-13450450-15-8 | M8 | 12.7mm | 450mm | 450mm | 15mm (ねじ穴中心) |
| R-QLPC-5066-50-20 | ¼-20 | 0.5in | 6in | 6in | 0.5in (ねじ穴中心) |
| R-QLPC-501212-50-20 | ¼-20 | 0.5in | 12in | 12in | 0.5in (ねじ穴中心) |
| R-QLPC-501818-50-20 | ¼-20 | 0.5in | 18in | 18in | 0.5in (ねじ穴中心) |

注: ねじサイズやプレートサイズのカスタムも可能です。詳細については、レニショーまたは代理店までお問い合わせください。

## QLR とプレートのセット

| パーツ No. | ねじ | 内容 | 数量 |
|---|---|---|---|
| R-KQL-A-6 | M6 | R-QLR-1350600 | 1 |
| | | R-QLPC-13300300-12-6 | 2 |
| R-KQL-B-6 | M6 | R-QLR-1350600 | 2 |
| | | R-QLPC-13300300-12-6 | 2 |
| | | R-QLPC-13450450-12-6 | 2 |
| R-KQL-A-8 | M8 | R-QLR-1350600 | 1 |
| | | R-QLPC-13300300-15-8 | 2 |
| R-KQL-B-8 | M8 | R-QLR-1350600 | 2 |
| | | R-QLPC-13300300-15-8 | 2 |
| | | R-QLPC-13450450-15-8 | 2 |
| R-KQL-A-20 | ¼-20 | R-QLR-50224 | 1 |
| | | R-QLPC-501212-50-20 | 2 |
| R-KQL-B-20 | ¼-20 | R-QLR-50224 | 2 |
| | | R-QLPC-501212-50-20 | 2 |
| | | R-QLPC-501818-50-20 | 2 |

同梱品: QLR には、位置決め用座金および、M6、M8、M10、M12 と ¼-20六角穴付きねじが付属します。

## QLC (QuickLoad™ コーナー)

**QLC は、画像測定機用のシステムです。**

画像測定機のステージ左下の角に、取付け穴を使って取り付けます。QLC には磁石が埋め込まれており、アクリルベースプレートを常に同じ位置に装着できます。プレートの迅速かつ簡単な着脱が可能です。プレートの側面には、QLC の内蔵磁石と合う位置に、スチールピンがはめられています。

QLC のエッジはギザギザになっており、フィクスチャコンポーネントで、エッジにパーツを直接固定できます。画像検査を手軽に行えます。

プレートは、QLC に合わせて 2 種類から選択します。

- **マルチホール:** 一度に複数のパーツをセットアップできます。形状やサイズが異なるパーツを固定したい場合に、理想的なプレートです。
- **マルチウィンドウ:** パーツを鮮明に、何にも遮られずに映せるプレートです。サイズ違いのウィンドウを複数搭載したプレートなら、複数のパーツを一度に配置できます。小型パーツの検査に適します。

## IVF (インターチェンジャブルビジョンフィクスチャ)

**IVF は、450mm×450mm 以上の測定機に最適です。**

パーツを固定するということを、簡単で効率的なターンキー的な手段に転じるのが、IVF です。画像測定機に装着したアルミフレームに、手軽にフィクスチャプレートを載せ替えます。

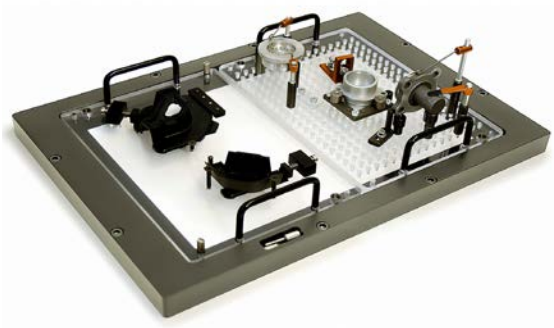

アルミフレームはアノダイズコーティング済みで、フィクスチャプレートはアクリル製です。これらを、プローブラックやキャリブレーション治具などの取付けを考慮のうえ、お使いの画像測定機専用にカスタム製作します。

フィクスチャプレートは、フレームのサイズやパーツサイズ、検査対象パーツ数に応じてサイズを変更できます。フレームの全面、半分、1/4 または 1/8 に相当するサイズ展開です。また、フレームに載せる際に使用するハンドルが付いています。バージョンとしては、マルチウィンドウとマルチホールがあります。

プレートは、M4、M6 または 1/4-20 ねじ穴 (ねじ穴間隔 10mm または 0.50in) のモジュラ式か、扱うパーツに合わせてカスタムも可能です。

1 台のフレームに、モジュラ式プレートとカスタムプレートを一緒に使用することもできます。向き、構造、検査頻度によっては、カスタムプレートのほうが最適なパーツもあります。

本ページは意図的に空白にしています。

RENISHAW
A

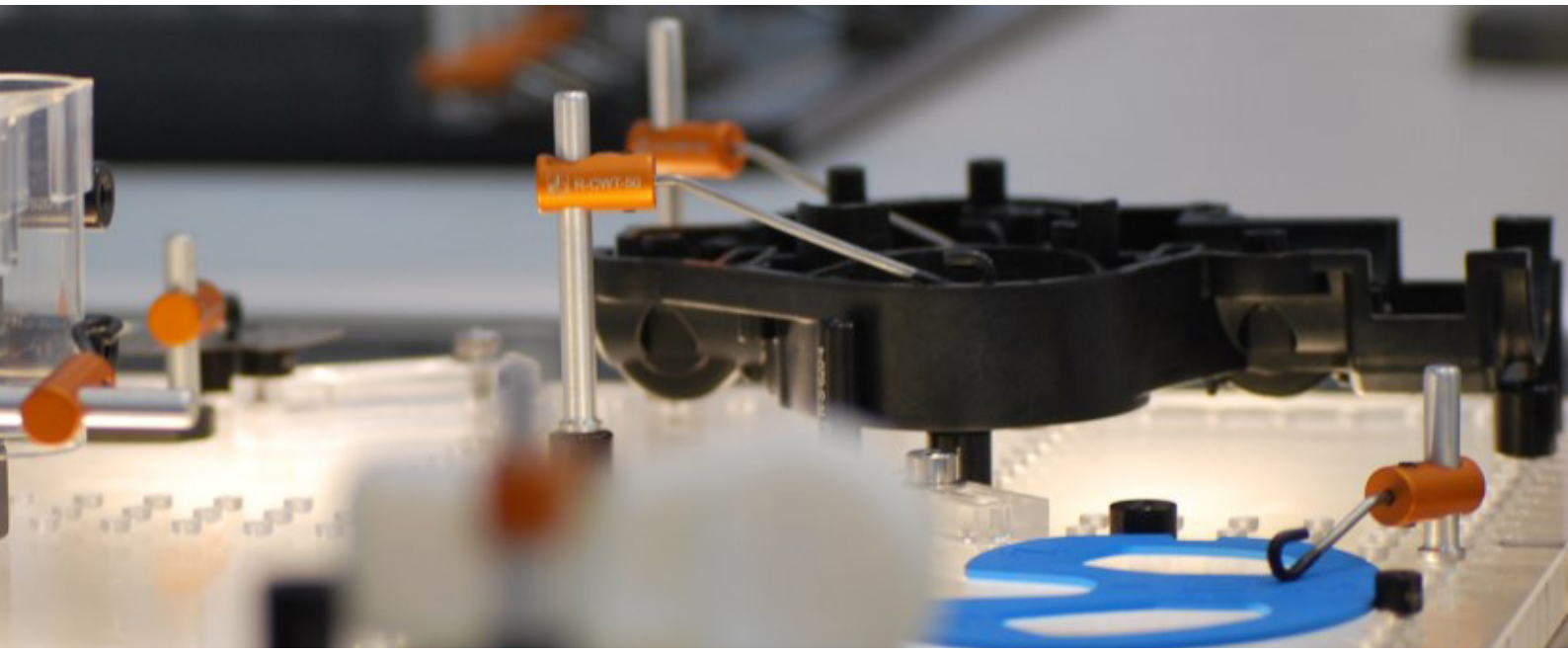

# フィクスチャキット

## 最適なフィクスチャキット構成手順

**下記の手順を参考に、ご自身に合ったフィクスチャキットを構成してください。また、当社のエキスパートが、ニーズに最適なキットの構成をお手伝いいたします。ご連絡ください。**

各キットは、三次元測定機、画像測定機 または Equator™ 用コンポーネントのセットとベースプレート 1 枚から構成します (画像測定機用キットは QLC を含みます)。キット選定の際の基準は、フィクスチャで固定する対象のパーツの種類、使用する測定機、用途です。用途に合わせた幅広いラインアップを取り揃えています。

カスタム品対応も可能です。詳細については、レニショーまたは代理店までお問い合わせください。

### フィクスチャキットを構成

**三次元測定機および Equator 用キット:**

1. ねじ径 (M4、M6、M8 または ¼-20) を選びます。
2. フィクスチャベースプレートのサイズを選びます。
3. コンポーネントキット (クランピングまたはマグネット/クランピング) を選びます。

**画像測定機および QLC 用キット:**

1. ねじ径 (M4、M6 または ¼-20) を選びます。
2. アクリルベースプレートのサイズを選びます (マルチホールまたはマルチウィンドウ)。
3. QLC を選びます。
4. コンポーネントキットを選択します。

## キット構成時の追加留意事項

**三次元測定機および Equator™ システムの場合:**

- クランピングコンポーネントキット
- マグネット/クランピングコンポーネントキット

検査対象がスチール製または鋳鉄製パーツの場合は、マグネット/クランピングコンポーネントキットを推奨します。

コンポーネント数の少ない順に、A (小)、B (中)、C (大) の 3 種類のキットがあります。コンポーネントの追加個別購入も可能です。

**画像測定機の場合:**

- マルチホールアクリルプレート: 多くのコンポーネントを装着できるよう、穴を増やしてあります
- マルチウィンドウアクリルプレート: 小型パーツの最適な画像が取得できるよう、複数のウィンドウを搭載してあります

**アクリルベースプレートに合わせて、お使いの画像測定機やマルチセンサー機に合う適切な QLC も、必ず選定してください。詳細については、レニショーまたは代理店までお問い合わせください。**

# フィクスチャベースプレート

## 最適なフィクスチャベースプレートの選定

フィクスチャベースプレートは、極小のデリケートなパーツから、大型で重量のある工業部品まで、あらゆるパーツを固定できる設計になっています。主に、三次元測定機、画像測定機そして Equator™ システムの 3 種類の測定機で使用します。そのため、最適なフィクスチャベースプレートを選定する際には、いくつかの点を検討する必要があります。

- 使う測定機 (三次元測定機、画像測定機または Equator システム)
- 測定機のタイプ
- ベースプレートサイズ
- ねじ径

## アルミベースプレート使用時の追加留意事項

アルミベースプレートは、三次元測定機の定盤表面にしっかりと固定することが重要です。検査時の精度および繰り返し精度を確保するために、必ず守ってください。

ベースプレートの固定方法としては、下記の 2 種類の方法があります。

**プレートクランプ:**

- プレートクランプ (パーツ No. R-CPC-190。49 ページ参照) は、キットとは別売りです。三次元測定機の定盤に標準フィクスチャベースプレートやカスタムプレートを固定します。

**取付け穴:**

- リクエストがあった際のみの対応です。購入時に、レニショーまたは代理店までお問い合わせください。取付け穴は、標準フィクスチャベースプレートとカスタムプレート、どちらにでも追加可能です。

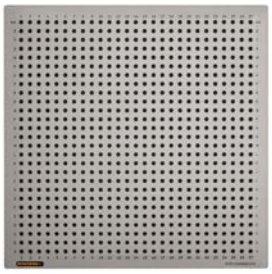

三次元測定機用 M8
アルミプレート
12.7mm×450mm×450mm

Equator™ 用 M6 プレート
12.7mm×300mm×300mm

¼-20 マルチホール
アクリルプレート
0.5in×10in×10in

M4 マルチウィンドウ
アクリルプレート
11.7mm×250mm×250mm

# 三次元測定機用ベースプレート

**三次元測定機用フィクスチャベースプレートは厳しい公差で精密に研磨されており、モジュラ式レニショーフィクスチャシステムの品質の鍵となります。**

サイズとしては、標準とカスタム、ねじ径としては、M4、M6、M8* そして 1/4-20 を用意しています。鋳造アルミ製で、Nituff® (ハードコートアノダイズ) コーティングを施すことで、耐久性と耐摩耗性を向上しています。最大サイズは、1500mm×3000mm (60in×120in) で、サイズのカスタマイズにも対応可能です。

三次元測定機の定盤にプレートを固定する方法についても、レニショーまたは代理店までお問い合わせください。なお、固定には、プレートクランプまたは取付け穴を使用します。

(ご要望に応じ、M12 ねじ径も対応可能です)

| パーツ No. | ねじ | 厚さ | 幅 | 奥行 | ねじ穴間隔 |
|---|---|---|---|---|---|
| **M4 プレート** | | | | | |
| R-PC-13150150-10-4 | M4 | 13mm | 150mm | 150mm | 10mm (ねじ穴中心) |
| R-PC-13300300-10-4 | M4 | 13mm | 300mm | 300mm | 10mm (ねじ穴中心) |
| **M6 プレート** | | | | | |
| R-PC-13150150-12-6 | M6 | 13mm | 150mm | 150mm | 12.5mm (ねじ穴中心) |
| R-PC-13300300-12-6 | M6 | 13mm | 300mm | 300mm | 12.5mm (ねじ穴中心) |
| R-PC-13450450-12-6 | M6 | 13mm | 450mm | 450mm | 12.5mm (ねじ穴中心) |
| R-PC-19600600-12-6 | M6 | 19mm | 600mm | 600mm | 12.5mm (ねじ穴中心) |
| R-PC-19750750-12-6* | M6 | 19mm | 750mm | 750mm | 12.5mm (ねじ穴中心) |
| R-PC-197501000-12-6* | M6 | 19mm | 750mm | 1000mm | 12.5mm (ねじ穴中心) |
| R-PC-199001200-12-6* | M6 | 19mm | 900mm | 1200mm | 12.5mm (ねじ穴中心) |
| **M8 プレート** | | | | | |
| R-PC-13300300-15-8 | M8 | 13mm | 300mm | 300mm | 15mm (ねじ穴中心) |
| R-PC-13450450-15-8 | M8 | 13mm | 450mm | 450mm | 15mm (ねじ穴中心) |
| R-PC-19600600-15-8 | M8 | 19mm | 600mm | 600mm | 15mm (ねじ穴中心) |
| R-PC-19750750-15-8* | M8 | 19mm | 750mm | 750mm | 15mm (ねじ穴中心) |
| R-PC-197501020-15-8* | M8 | 19mm | 750mm | 1020mm | 15mm (ねじ穴中心) |
| R-PC-199001200-15-8* | M8 | 19mm | 900mm | 1200mm | 15mm (ねじ穴中心) |
| 1/4-20 プレート | | | | | |
| R-PC-5066-50-20 | ¼-20 | 0.5in | 6in | 6in | 0.5in (ねじ穴中心) |
| R-PC-501212-50-20 | ¼-20 | 0.5in | 12in | 12in | 0.5in (ねじ穴中心) |
| R-PC-501818-50-20* | ¼-20 | 0.5in | 18in | 18in | 0.5in (ねじ穴中心) |
| R-PC-752424-50-20* | ¼-20 | 0.75in | 24in | 24in | 0.5in (ねじ穴中心) |
| R-PC-752840-50-20* | ¼-20 | 0.75in | 28in | 40in | 0.5in (ねじ穴中心) |
| R-PC-753030-50-20* | ¼-20 | 0.75in | 30in | 30in | 0.5in (ねじ穴中心) |
| R-PC-753648-50-20* | ¼-20 | 0.75in | 36in | 48in | 0.5in (ねじ穴中心) |

*取付け穴を追加できます。また、大きいプレートは、リードタイムも長くなる場合があります。

## 画像測定機用ベースプレート

**画像測定機用アクリルベースプレートは、お使いの画像測定機のステージに取り付けられるよう、測定機に合わせたカスタマイズが可能です。中央にねじ穴がない小さなエリアがあるため、極めて小さなパーツでも何にも遮られずに検査できます。**

厚さ 13mm (0.50in)、サイズは 150mm×150mm (6in×6in)〜400mm×400mm (16in×16in) です。ねじ径は M4、M6 または ¼-20 から選択できます。サイズのカスタマイズにも対応可能です。

なお、下記の 2 種類があります。

**マルチホール:** 中央に透明なウィンドウ領域を設けており、一度に多くの部品を固定してチェックできます。

**マルチウィンドウ:** 透明なウィンドウ領域を複数配置しているため、明確に小型部品を確認できます。

また必ず、アクリルベースプレートに合わせて、お使いの画像測定機やマルチセンサー機に合う適切な QLC も選定してください。詳細については、レニショーまたは代理店までお問い合わせください。

| パーツ No. | ねじ | 厚さ | 幅 | 奥行 | ウィンドウの数 | ねじ穴間隔 |
|---|---|---|---|---|---|---|
| **M4 マルチホールプレート (75mm×75mm 以下のパーツに最適)** | | | | | | |
| R-PV-13150150-10-4 | M4 | 13mm | 150mm | 150mm | - | 10mm (ねじ穴中心) |
| R-PV-13200200-10-4 | M4 | 13mm | 200mm | 200mm | - | 10mm (ねじ穴中心) |
| R-PV-13250150-10-4 | M4 | 13mm | 250mm | 150mm | - | 10mm (ねじ穴中心) |
| R-PV-13250250-10-4 | M4 | 13mm | 250mm | 250mm | - | 10mm (ねじ穴中心) |
| R-PV-13300200-10-4 | M4 | 13mm | 300mm | 200mm | - | 10mm (ねじ穴中心) |
| R-PV-13300300-10-4 | M4 | 13mm | 300mm | 300mm | - | 10mm (ねじ穴中心) |
| R-PV-13400400-10-4 | M4 | 13mm | 400mm | 400mm | - | 10mm (ねじ穴中心) |
| R-PV-13250150-10-4R* | M4 | 13mm | 250mm | 150mm | - | 10mm (ねじ穴中心) |
| R-PV-13200200-10-4R* | M4 | 13mm | 200mm | 200mm | - | 10mm (ねじ穴中心) |
| R-PV-13250250-10-4R* | M4 | 13mm | 250mm | 250mm | - | 10mm (ねじ穴中心) |
| R-PV-13300200-10-4R* | M4 | 13mm | 300mm | 200mm | - | 10mm (ねじ穴中心) |
| **M4 マルチウィンドウプレート** | | | | | | |
| R-PV-W-13150150-10-4 | M4 | 13mm | 150mm | 150mm | 4 | 10mm (ねじ穴中心) |
| R-PV-W-13200200-10-4 | M4 | 13mm | 200mm | 200mm | 5 | 10mm (ねじ穴中心) |
| R-PV-W-13250150-10-4 | M4 | 13mm | 250mm | 150mm | 3 | 10mm (ねじ穴中心) |
| R-PV-W-13250250-10-4 | M4 | 13mm | 250mm | 250mm | 5 | 10mm (ねじ穴中心) |
| R-PVW-13300200-10-4 | M4 | 13mm | 300mm | 200mm | 3 | 10mm (ねじ穴中心) |
| R-PVW-13300300-10-4 | M4 | 13mm | 300mm | 300mm | 8 | 10mm (ねじ穴中心) |
| R-PV-W-13400400-10-4 | M4 | 13mm | 400mm | 400mm | 7 | 10mm (ねじ穴中心) |
| R-PVW-13200200-10-4R* | M4 | 13mm | 200mm | 200mm | 5 | 10mm (ねじ穴中心) |
| R-PVW-13250150-10-4R* | M4 | 13mm | 250mm | 150mm | 3 | 10mm (ねじ穴中心) |
| R-PVW-13250250-10-4R* | M4 | 13mm | 250mm | 250mm | 5 | 10mm (ねじ穴中心) |
| R-PVW-13300200-10-4R* | M4 | 13mm | 300mm | 200mm | 3 | 10mm (ねじ穴中心) |
| **M6 マルチホールプレート** | | | | | | |
| R-PV-13150150-12-6 | M6 | 13mm | 150mm | 150mm | - | 12.5mm (ねじ穴中心) |
| R-PV-13250250-12-6 | M6 | 13mm | 250mm | 250mm | - | 12.5mm (ねじ穴中心) |
| **M6 マルチウィンドウプレート** | | | | | | |
| R-PV-W-13250150-12-6 | M6 | 13mm | 250mm | 150mm | 4 | 12.5mm (ねじ穴中心) |
| R-PV-W-13250250-12-6 | M6 | 13mm | 250mm | 250mm | 5 | 12.5mm (ねじ穴中心) |
| R-PV-W-13400400-12-6 | M6 | 13mm | 400mm | 400mm | 7 | 12.5mm (ねじ穴中心) |

*パーツ No. 末尾の「R」は、右下取付けタイプの QLC 用のプレートであることを示します。

## 画像測定機用ベースプレート (続き)

| パーツ No. | ねじ | 厚さ | 幅 | 奥行 | ウィンドウの数 | ねじ穴間隔 |
|---|---|---|---|---|---|---|
| **¼-20 マルチホールプレート** | | | | | | |
| R-PV-5066-50-20 | ¼-20 | 0.5in | 6in | 6in | - | 0.5in (ねじ穴中心) |
| R-PV-501010-50-20 | ¼-20 | 0.5in | 10in | 10in | - | 0.5in (ねじ穴中心) |
| R-PV-50128-50-20 | ¼-20 | 0.5in | 12in | 8in | - | 0.5in (ねじ穴中心) |
| R-PV-501616-50-20 | ¼-20 | 0.5in | 16in | 16in | - | 0.5in (ねじ穴中心) |
| R-PV-501010-50-20R* | ¼-20 | 0.5in | 10in | 10in | - | 0.5in (ねじ穴中心) |
| R-PV-501212-50-20R* | ¼-20 | 0.5in | 12in | 12in | - | 0.5in (ねじ穴中心) |
| **¼-20 マルチウィンドウプレート** | | | | | | |
| R-PV-W-50106-50-20 | ¼-20 | 0.5in | 10in | 6in | 4 | 0.5in (ねじ穴中心) |
| R-PV-W-501010-50-20 | ¼-20 | 0.5in | 10in | 10in | 5 | 0.5in (ねじ穴中心) |
| R-PVW-50128-50-20 | ¼-20 | 0.5in | 12in | 8in | 4 | 0.5in (ねじ穴中心) |
| R-PV-W-501616-50-20 | ¼-20 | 0.5in | 16in | 16in | 7 | 0.5in (ねじ穴中心) |
| R-PVW-501010-50-20R* | ¼-20 | 0.5in | 10in | 10in | 5 | 0.5in (ねじ穴中心) |
| R-PVW-501212-50-20R* | ¼-20 | 0.5in | 12in | 12in | 6 | 0.5in (ねじ穴中心) |

*パーツ No. 末尾の「R」は、右下取付けタイプの QLC 用のプレートであることを示します。

## Equator™ システム用ベースプレート

**Equator™ システム用ベースプレートには、3 点支持機構を採用しており、Equator™ への着脱を素早く行えます。**

フィクスチャベースプレートの対応ねじ径は M4、M6、M8 および¼-20 で、厳しい公差で精密に研磨されています。

材質は鋳造アルミニウムで、表面には摩耗と傷を防止するための Nituff® (ハードコートアノダイズ) コーティングを施しています。

| パーツ No. | ねじ | 厚さ | 幅 | 奥行 | ねじ穴間隔 |
|---|---|---|---|---|---|
| **M4 プレート** | | | | | |
| R-PCR-13300300-10-4 | M4 | 13mm | 300mm | 300mm | 10mm (ねじ穴中心) |
| **M6 プレート** | | | | | |
| R-PCR-13300300-12-6 | M6 | 13mm | 300mm | 300mm | 12.5mm (ねじ穴中心) |
| R-PCR-13510510-25-6 | M6 | 13mm | 510mm | 510mm | 25mm (ねじ穴中心) |
| **M8 プレート** | | | | | |
| R-PCR-13300300-15-8 | M8 | 13mm | 300mm | 300mm | 15mm (ねじ穴中心) |
| **¼-20 プレート** | | | | | |
| R-PCR-501212-50-20 | ¼-20 | 0.5in | 12in | 12in | 0.5in (ねじ穴中心) |

# 三次元測定機および Equator™ システム用コンポーネントキット

## 三次元測定機/Equator 用 M4 コンポーネントキット: クランピング

三次元測定機/Equator 用 M4 クランピングコンポーネントキットは、真ちゅう、チタン、アルミ、プラスチック、その他非鉄製パーツの固定に使用します。

要件に合った適切なサイズの、M4 ねじベースプレートも選んでください。なお、三次元測定機の定盤にプレートを固定するための、プレートクランプや取付け穴については、レニショーまたは代理店までお問い合わせください。

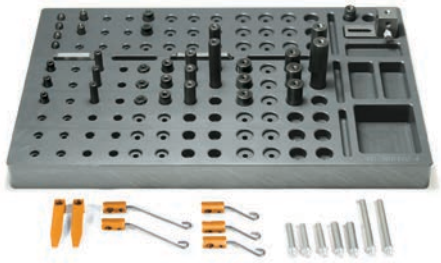

R-FSC-CA-4

| パーツ No. | 内容 | キット A (パーツ No. R-FSC-CA-4) |
|---|---|---|
| R-S-610-4* | 支持棒 | 3 |
| R-S-625-4* | 支持棒 | 3 |
| R-S-95-4* | 支持棒 | 3 |
| R-S-910-4 | 支持棒 | 3 |
| R-S-925-4 | 支持棒 | 3 |
| R-S-950-4 | 支持棒 | 2 |
| R-S-1210-4 | 支持棒 | 3 |
| R-S-1225-4 | 支持棒 | 3 |
| R-S-1250-4 | 支持棒 | 2 |
| R-SP-610-4 | ピン支持棒 | 2 |
| R-SP-910-4 | ピン支持棒 | 2 |
| R-CT-40-25-4 | テンションクランプ | 2 |
| R-CW-25-25-4 | スプリングワイヤクランプ | 3 |
| R-CW-50-50-4 | スプリングワイヤクランプ | 2 |
| R-RPA-4 | 支持ピン | 4 |
| R-AJ-9-4 | 調節式ジャッキスタンド | 1 |
| R-AS-30-4 | 調節式スライド | 1 |
| R-AS-45-4 | 調節式スライド | 1 |
| R-TB-1619-4 | ベース付きタワーブロック | 1 |
| R-TC-300190-4 | 小型コンポーネントトレー | 1 |
| R-BC10 | コンポーネント保管ボックス | 1 |
| **キットに含まれるコンポーネントの合計** | | **46** |

*コンポーネントの上部はねじ切りしてありません。

**注:** 寸法の情報については、各コンポーネントのページを参照してください。

## 三次元測定機/Equator 用 M6 コンポーネントキット: クランピング

三次元測定機/Equator 用 M6 クランピングコンポーネントキットは、真ちゅう、チタン、アルミ、プラスチック、その他非鉄製パーツの固定に使用します。

要件に合った適切なサイズの、M6 ねじベースプレートも選んでください。なお、三次元測定機の定盤にプレートを固定するための、プレートクランプや取付け穴については、レニショーまたは代理店までお問い合わせください。

R-FSC-CB-6

| パーツ No. | 内容 | キット A (パーツ No. R-FSC-CA-6) | キット B (パーツ No. R-FSC-CB-6) | キット C (パーツ No. R-FSC-CC-6) |
|---|---|---|---|---|
| R-S-910-6 | 支持棒 | - | 3 | 6 |
| R-S-1310-6 | 支持棒 | - | - | 4 |
| R-S-1320-6 | 支持棒 | 3 | 6 | 8 |
| R-S-1325-6 | 支持棒 | 3 | 6 | 8 |
| R-S-1350-6 | 支持棒 | 3 | 6 | 8 |
| R-S-1910-6 | 支持棒 | - | 3 | 4 |
| R-S-1920-6 | 支持棒 | 3 | 6 | 8 |
| R-S-1925-6 | 支持棒 | 3 | 6 | 8 |
| R-S-1950-6 | 支持棒 | 3 | 6 | 8 |
| R-S-19100-6 | 支持棒 | - | 4 | 6 |
| R-S-2520-6 | 支持棒 | 3 | 6 | 8 |
| R-S-2525-6 | 支持棒 | 3 | 6 | 8 |
| R-S-2550-6 | 支持棒 | 3 | 6 | 8 |
| R-S-25100-6 | 支持棒 | - | 4 | 6 |
| R-SP-1325-6 | ピン支持棒 | 2 | 4 | 4 |
| R-SP-1925-6 | ピン支持棒 | - | - | 2 |
| R-CT-40-30-6 | テンションクランプ | 2 | 6 | 6 |
| R-CT-64-70-6 | テンションクランプ | 4 | 12 | 12 |
| R-CT-95-83-6 | テンションクランプ | - | - | 3 |
| R-CT-100P-83-6 | プランジャティップテンションクランプ | - | - | 3 |
| R-CTB-25-6 | テンションクランプブラケット | - | - | 1 |
| R-RCD-6 | コーン | 4 | 4 | 6 |
| R-RPS-6 | 支持ピン | - | 4 | 6 |
| R-APJ-6 | 調節式ピボットジョイント | - | - | 1 |
| R-AJ-13-6 | 調節式ジャッキスタンド | 1 | 2 | 4 |
| R-AJ-25-6 | 調節式ジャッキスタンド | - | 2 | 3 |
| R-AS-45-6 | 調節式スライド | 1 | 2 | 3 |
| R-AS-70-6 | 調節式スライド | 1 | 2 | 4 |
| R-TB-2025-6 | ベース付きタワーブロック | - | 2 | 2 |
| R-T-25300-6 | タワー | - | - | 1 |
| R-TC-500200 | 小型コンポーネントトレー | 1 | 1 | 2 |
| R-BC10 | コンポーネント保管ボックス | 1 | 1 | 2 |
| **キットに含まれるコンポーネントの合計** | | **44** | **110** | **163** |

**注:** 寸法の情報については、各コンポーネントのページを参照してください。

## 三次元測定機/Equator 用 M6 コンポーネントキット: マグネット/クランピング

三次元測定機/Equator 用 M6 マグネット/クランピングコンポーネントキットは、スチール、アルミ、プラスチック、鉄、その他非鉄製パーツの固定に使用します。

要件に合った適切なサイズの、M6 ねじベースプレートも選んでください。なお、三次元測定機の定盤にプレートを固定するための、プレートクランプや取付け穴については、レニショーまたは代理店までお問い合わせください。

R-FSC-MCB-6

| パーツ No. | 内容 | キット A (パーツ No. R-FSC-MCA-6) | キット B (パーツ No. R-FSC-MCB-6) | キット C (パーツ No. R-FSC-MCC-6) |
|---|---|---|---|---|
| R-M-13-6 | マグネット | 3 | 4 | 6 |
| R-M-19-6 | マグネット | 3 | 4 | 6 |
| R-M-25-6 | マグネット | 3 | 4 | 6 |
| R-MP-13-6 | ピンマグネット | - | 2 | 2 |
| R-MP-19-6 | ピンマグネット | - | - | 2 |
| R-S-910-6 | 支持棒 | - | 3 | 4 |
| R-S-1310-6 | 支持棒 | - | - | 4 |
| R-S-1320-6 | 支持棒 | 3 | 6 | 8 |
| R-S-1325-6 | 支持棒 | 3 | 6 | 8 |
| R-S-1350-6 | 支持棒 | 3 | 6 | 8 |
| R-S-1910-6 | 支持棒 | - | 3 | 4 |
| R-S-1920-6 | 支持棒 | 3 | 6 | 8 |
| R-S-1925-6 | 支持棒 | 3 | 6 | 8 |
| R-S-1950-6 | 支持棒 | 3 | 6 | 8 |
| R-S-19100-6 | 支持棒 | - | 3 | 6 |
| R-S-2520-6 | 支持棒 | 3 | 6 | 8 |
| R-S-2525-6 | 支持棒 | 3 | 6 | 8 |
| R-S-2550-6 | 支持棒 | 3 | 6 | 8 |
| R-S-25100-6 | 支持棒 | - | 3 | 6 |
| R-CT-40-30-6 | テンションクランプ | - | 4 | 4 |
| R-CT-64-70-6 | テンションクランプ | 4 | 8 | 8 |
| R-CT-95-83-6 | テンションクランプ | - | - | 2 |
| R-CTB-25-6 | テンションクランプブラケット | - | - | 1 |
| R-RCD-6 | コーン | 4 | 4 | 6 |
| R-RPS-6 | 支持ピン | - | 4 | 6 |
| R-APJ-6 | 調節式ピボットジョイント | - | - | 1 |
| R-AJ-13-6 | 調節式ジャッキスタンド | 1 | 2 | 3 |
| R-AJ-25-6 | 調節式ジャッキスタンド | - | 2 | 3 |
| R-AS-45-6 | 調節式スライド | 1 | 2 | 3 |
| R-AS-70-6 | 調節式スライド | 1 | 2 | 3 |
| R-TB-2025-6 | ベース付きタワーブロック | - | 2 | 2 |
| R-T-25300-6 | タワー | - | - | 1 |
| R-TC-500200 | 小型コンポーネントトレー | 1 | 1 | 2 |
| R-BC10 | コンポーネント保管ボックス | 1 | 1 | 2 |
| **キットに含まれるコンポーネントの合計** | | **49** | **112** | **165** |

**注:** 寸法の情報については、各コンポーネントのページを参照してください。

## 三次元測定機/Equator 用 M8 コンポーネントキット: クランピング

三次元測定機/Equator 用 M8 クランピングコンポーネントキットは、アルミ、プラスチック、真ちゅう、チタン、その他非鉄製パーツの固定に使用します。

要件に合った適切なサイズの、M8 ねじベースプレートも選んでください。なお、三次元測定機の定盤にプレートを固定するための、プレートクランプや取付け穴については、レニショーまたは代理店までお問い合わせください。

R-FSC-CB-8

| パーツ No. | 内容 | キット A (パーツ No. R-FSC-CA-8) | キット B (パーツ No. R-FSC-CB-8) | キット C (パーツ No. R-FSC-CC-8) |
|---|---|---|---|---|
| R-S-1315-8 | 支持棒 | - | 3 | 4 |
| R-S-1320-8 | 支持棒 | 3 | 6 | 8 |
| R-S-1325-8 | 支持棒 | 3 | 6 | 8 |
| R-S-1350-8 | 支持棒 | 3 | 6 | 8 |
| R-S-1915-8 | 支持棒 | - | 3 | 4 |
| R-S-1920-8 | 支持棒 | 3 | 6 | 8 |
| R-S-1925-8 | 支持棒 | 3 | 6 | 8 |
| R-S-1950-8 | 支持棒 | 3 | 6 | 8 |
| R-S-19100-8 | 支持棒 | - | 4 | 6 |
| R-S-2520-8 | 支持棒 | 3 | 6 | 8 |
| R-S-2525-8 | 支持棒 | 3 | 6 | 8 |
| R-S-2550-8 | 支持棒 | 3 | 6 | 8 |
| R-S-25100-8 | 支持棒 | - | 4 | 6 |
| R-SP-1325-8 | ピン支持棒 | 2 | 4 | 6 |
| R-CT-40-30-8 | テンションクランプ | 2 | 6 | 6 |
| R-CT-64-70-8 | テンションクランプ | 4 | 12 | 12 |
| R-CT-95-83-8 | テンションクランプ | - | - | 3 |
| R-CT-100P-83-8 | プランジャティップテンションクランプ | - | - | 3 |
| R-CTB-25-8 | テンションクランプブラケット | - | - | 1 |
| R-RCD-8 | コーン | 4 | 4 | 4 |
| R-RCS-8 | コーン | - | 4 | 4 |
| R-APJ-8 | 調節式ピボットジョイント | - | - | 1 |
| R-AJ-19-8 | 調節式ジャッキスタンド | 1 | 2 | 4 |
| R-AJ-25-8 | 調節式ジャッキスタンド | - | 2 | 3 |
| R-AS-45-8 | 調節式スライド | - | 1 | 3 |
| R-AS-70-8 | 調節式スライド | 1 | 3 | 4 |
| R-TB-2530-8 | ベース付きタワーブロック | - | 2 | 2 |
| R-T-25300-8 | タワー | - | - | 1 |
| R-TC-500200 | 小型コンポーネントトレー | 1 | 1 | 2 |
| R-BC10 | コンポーネント保管ボックス | 1 | 1 | 2 |
| **キットに含まれるコンポーネントの合計** | | **43** | **110** | **153** |

**注:** 寸法の情報については、各コンポーネントのページを参照してください。

## 三次元測定機/Equator 用 M8 コンポーネントキット: マグネット/クランピング

三次元測定機/Equator 用 M8 マグネット/クランピングコンポーネントキットは、スチール、アルミ、プラスチック、鉄、その他非鉄製パーツの固定に使用します。

要件に合った適切なサイズの、M8 ねじベースプレートも選んでください。なお、三次元測定機の定盤にプレートを固定するための、プレートクランプや取付け穴については、レニショーまたは代理店までお問い合わせください。

R-FSC-MCB-8

| パーツ No. | 内容 | キット A (パーツ No. R-FSC-MCA-8) | キット B (パーツ No. R-FSC-MCB-8) | キット C (パーツ No. R-FSC-MCC-8) |
|---|---|---|---|---|
| R-M-13-8 | マグネット | 3 | 4 | 6 |
| R-M-19-8 | マグネット | 3 | 4 | 6 |
| R-M-25-8 | マグネット | 3 | 4 | 6 |
| R-MP-13-8 | ピンマグネット | - | 2 | 2 |
| R-MP-19-8 | ピンマグネット | - | - | 2 |
| R-S-1315-8 | 支持棒 | - | 3 | 3 |
| R-S-1320-8 | 支持棒 | 3 | 6 | 8 |
| R-S-1325-8 | 支持棒 | 3 | 6 | 8 |
| R-S-1350-8 | 支持棒 | 3 | 6 | 8 |
| R-S-1915-8 | 支持棒 | - | 3 | 3 |
| R-S-1920-8 | 支持棒 | 3 | 6 | 8 |
| R-S-1925-8 | 支持棒 | 3 | 6 | 8 |
| R-S-1950-8 | 支持棒 | 3 | 6 | 8 |
| R-S-19100-8 | 支持棒 | - | 4 | 6 |
| R-S-2520-8 | 支持棒 | 3 | 6 | 8 |
| R-S-2525-8 | 支持棒 | 3 | 6 | 8 |
| R-S-2550-8 | 支持棒 | 3 | 6 | 8 |
| R-S-25100-8 | 支持棒 | - | 4 | 6 |
| R-CT-40-30-8 | テンションクランプ | - | 4 | 4 |
| R-CT-64-70-8 | テンションクランプ | 3 | 8 | 8 |
| R-CT-95-83-8 | テンションクランプ | - | - | 2 |
| R-CTB-25-8 | テンションクランプブラケット | - | - | 1 |
| R-RCD-8 | コーン | 4 | 4 | 4 |
| R-RCS-8 | コーン | - | 4 | 4 |
| R-APJ-8 | 調節式ピボットジョイント | - | - | 1 |
| R-AJ-19-8 | 調節式ジャッキスタンド | 1 | 2 | 3 |
| R-AJ-25-8 | 調節式ジャッキスタンド | - | 2 | 3 |
| R-AS-45-8 | 調節式スライド | - | 1 | 3 |
| R-AS-70-8 | 調節式スライド | 1 | 3 | 3 |
| R-TB-2530-8 | ベース付きタワーブロック | - | 2 | 2 |
| R-T-25300-8 | タワー | - | - | 1 |
| R-TC-500200 | 小型コンポーネントトレー | 1 | 1 | 2 |
| R-BC10 | コンポーネント保管ボックス | 1 | 1 | 2 |
| **キットに含まれるコンポーネントの合計** | | **47** | **114** | **155** |

**注:** 寸法の情報については、各コンポーネントのページを参照してください。

## 三次元測定機/Equator 用 ¼-20 コンポーネントキット: クランピング

三次元測定機/Equator 用 ¼-20 クランピングコンポーネントキットは、アルミ、プラスチック、真ちゅう、チタン、その他非鉄製パーツの固定に使用します。

要件に合った適切なサイズの、¼-20 ねじベースプレートも選んでください。なお、三次元測定機の定盤にプレートを固定するための、プレートクランプや取付け穴については、レニショーまたは代理店までお問い合わせください。

R-FSC-CB-20

| パーツ No. | 内容 | キット A (パーツ No. R-FSC-CA-20) | キット B (パーツ No. R-FSC-CB-20) | キット C (パーツ No. R-FSC-CC-20) |
|---|---|---|---|---|
| R-S-37550-20 | 支持棒 | - | 3 | 6 |
| R-S-5050-20 | 支持棒 | - | - | 4 |
| R-S-5075-20 | 支持棒 | 3 | 6 | 8 |
| R-S-501-20 | 支持棒 | 3 | 6 | 8 |
| R-S-502-20 | 支持棒 | 3 | 6 | 8 |
| R-S-7550-20 | 支持棒 | - | 3 | 4 |
| R-S-7575-20 | 支持棒 | 3 | 6 | 8 |
| R-S-751-20 | 支持棒 | 3 | 6 | 8 |
| R-S-752-20 | 支持棒 | 3 | 6 | 8 |
| R-S-754-20 | 支持棒 | - | 4 | 6 |
| R-S-175-20 | 支持棒 | 3 | 6 | 8 |
| R-S-11-20 | 支持棒 | 3 | 6 | 8 |
| R-S-12-20 | 支持棒 | 3 | 6 | 8 |
| R-S-14-20 | 支持棒 | - | 4 | 6 |
| R-SP-501-20 | ピン支持棒 | 2 | 4 | 4 |
| R-SP-751-20 | ピン支持棒 | - | - | 2 |
| R-CT-160-125-20 | テンションクランプ | 2 | 6 | 6 |
| R-CT-250-275-20 | テンションクランプ | 4 | 12 | 12 |
| R-CT-375-325-20 | テンションクランプ | - | - | 3 |
| R-CT-4P-325-20 | プランジャティップテンションクランプ | - | - | 3 |
| R-CTB-1-20 | テンションクランプブラケット | - | - | 1 |
| R-RCD-20 | コーン | 3 | 4 | 6 |
| R-RPS-20 | 支持ピン | - | 4 | 6 |
| R-APJ-20 | 調節式ピボットジョイント | - | - | 1 |
| R-AJ-50-20 | 調節式ジャッキスタンド | 1 | 2 | 4 |
| R-AJ-1-20 | 調節式ジャッキスタンド | - | 2 | 3 |
| R-AS-1-20 | 調節式スライド | 1 | 2 | 3 |
| R-AS-3-20 | 調節式スライド | 1 | 2 | 4 |
| R-TB-751-20 | ベース付きタワーブロック | - | 2 | 2 |
| R-T-112-20 | タワー | - | - | 1 |
| R-TC-500200 | 中型コンポーネントトレー | 1 | 1 | 2 |
| R-BC10 | コンポーネント保管ボックス | 1 | 1 | 2 |
| **キットに含まれるコンポーネントの合計** | | **42** | **109** | **161** |

**注:** 寸法の情報については、各コンポーネントのページを参照してください。

## 三次元測定機/Equator 用 ¼-20 コンポーネントキット: マグネット/クランピング

三次元測定機/Equator 用 ¼-20 マグネット/クランピングコンポーネントキットは、スチール、アルミ、プラスチック、鉄、その他非鉄製パーツの固定に使用します。

要件に合った適切なサイズの、¼-20 ねじベースプレートも選んでください。なお、三次元測定機の定盤にプレートを固定するための、プレートクランプや取付け穴については、レニショーまたは代理店までお問い合わせください。

R-FSC-MCB-20

| パーツ No. | 内容 | キット A (パーツ No. R-FSC-MCA-20) | キット B (パーツ No. R-FSC-MCB-20) | キット C (パーツ No. R-FSC-MCC-20) |
|---|---|---|---|---|
| R-M-50-20 | マグネット | 3 | 4 | 6 |
| R-M-75-20 | マグネット | 3 | 4 | 6 |
| R-M-1-20 | マグネット | 3 | 4 | 6 |
| R-MP-50-20 | ピンマグネット | - | 2 | 2 |
| R-MP-75-20 | ピンマグネット | - | - | 2 |
| R-S-37550-20 | 支持棒 | - | 3 | 4 |
| R-S-5050-20 | 支持棒 | - | - | 4 |
| R-S-5075-20 | 支持棒 | 3 | 6 | 8 |
| R-S-501-20 | 支持棒 | 3 | 6 | 8 |
| R-S-502-20 | 支持棒 | 3 | 6 | 8 |
| R-S-7550-20 | 支持棒 | - | 3 | 4 |
| R-S-7575-20 | 支持棒 | 3 | 6 | 8 |
| R-S-751-20 | 支持棒 | 3 | 6 | 8 |
| R-S-752-20 | 支持棒 | 3 | 6 | 8 |
| R-S-754-20 | 支持棒 | - | 3 | 6 |
| R-S-175-20 | 支持棒 | 3 | 6 | 8 |
| R-S-11-20 | 支持棒 | 3 | 6 | 8 |
| R-S-12-20 | 支持棒 | 3 | 6 | 8 |
| R-S-14-20 | 支持棒 | - | 3 | 6 |
| R-CT-160-125-20 | テンションクランプ | - | 4 | 4 |
| R-CT-250-275-20 | テンションクランプ | 4 | 8 | 8 |
| R-CT-375-325-20 | テンションクランプ | - | - | 2 |
| R-CTB-1-20 | テンションクランプブラケット | - | - | 1 |
| R-RCD-20 | コーン | 3 | 4 | 6 |
| R-RPS-20 | 支持ピン | - | 4 | 6 |
| R-APJ-20 | 調節式ピボットジョイント | - | - | 1 |
| R-AJ-50-20 | 調節式ジャッキスタンド | 1 | 2 | 3 |
| R-AJ-1-20 | 調節式ジャッキスタンド | - | 2 | 3 |
| R-AS-1-20 | 調節式スライド | 1 | 2 | 3 |
| R-AS-3-20 | 調節式スライド | 1 | 2 | 3 |
| R-TB-751-20 | ベース付きタワーブロック | - | 2 | 2 |
| R-T-112-20 | タワー | - | - | 1 |
| R-TC-500200 | 中型コンポーネントトレー | 1 | 1 | 2 |
| R-BC10 | コンポーネント保管ボックス | 1 | 1 | 2 |
| **キットに含まれるコンポーネントの合計** | | **47** | **111** | **163** |

**注:** 寸法の情報については、各コンポーネントのページを参照してください。

# 画像測定機用コンポーネントキット

## 画像測定機用 M4 コンポーネントキット

画像測定機用 M4 コンポーネントキットは、小さく複雑な構造のパーツを固定するのに最適です。鉄製にでも非鉄製にでも使用できます。

**注:** 使用する測定機に合わせて、アクリルプレートと QLC を選定してください。要件については、レニショーまたは代理店までお問い合わせください。

R-FSV-B-4

| パーツ No. | 内容 | キット A (パーツ No. R-FSV-A-4) | キット B (パーツ No. R-FSV-B-4) |
|---|---|---|---|
| R-S-65-4* | 支持棒 | - | 3 |
| R-S-610-4* | 支持棒 | 3 | 6 |
| R-S-625-4* | 支持棒 | 3 | 6 |
| R-S-95-4* | 支持棒 | 3 | 3 |
| R-S-910-4 | 支持棒 | 3 | 6 |
| R-S-920-4 | 支持棒 | 3 | 6 |
| R-S-925-4 | 支持棒 | 3 | 6 |
| R-S-1210-4 | 支持棒 | 3 | 6 |
| R-S-1225-4 | 支持棒 | 3 | 6 |
| R-SP-610-4 | ピン支持棒 | 2 | 4 |
| R-SP-910-4 | ピン支持棒 | 2 | 4 |
| R-CTT-40-25-4 | ソフトティップテンションクランプ | 2 | 4 |
| R-CWT-25-25-4 | ソフトティップスプリングワイヤクランプ | 2 | 4 |
| R-CWT-50-50-4 | ソフトティップスプリングワイヤクランプ | 2 | 4 |
| R-CP-4 | プッシャクランプ | 1 | 1 |
| R-CVM-B-4 | マイクロバイスクランプ | 1 | 1 |
| R-CSPS-1210-4 | スプリングプッシャ支持棒クランプ | 1 | 1 |
| R-RPA-4 | 支持ピン | 4 | 4 |
| R-VC-5050-4 | コーナービューア | 1 | 1 |
| R-AJ-9-4 | 調節式ジャッキスタンド | 1 | 2 |
| R-AS-30-4 | 調節式スライド | 1 | 2 |
| R-ASA-45-4 | 調節式アクリルスライド | 1 | 2 |
| R-TB-1619-4 | ベース付きタワーブロック | 1 | 1 |
| R-TC-300190-4 | 小型コンポーネントトレー | 1 | 1 |
| R-BC10 | コンポーネント保管ボックス | 1 | 1 |
| **キットに含まれるコンポーネントの合計** | | **48** | **85** |

*コンポーネントの上部はねじ切りしてありません。

**注:** 寸法の情報については、各コンポーネントのページを参照してください。

## 画像測定機用 M6 コンポーネントキット

画像測定機用 M6 コンポーネントキットは、鉄製でも非鉄製でも、どんなパーツの固定にも使用できます。

**注:** 使用する測定機に合わせて、アクリルプレートと QLC を選定してください。要件については、レニショーまたは代理店までお問い合わせください。

R-FSV-A-6

| パーツ No. | 内容 | キット A (パーツ No. R-FSV-A-6) |
|---|---|---|
| R-S-610-6* | 支持棒 | 3 |
| R-S-625-6* | 支持棒 | 3 |
| R-S-95-6* | 支持棒 | 3 |
| R-S-910-6 | 支持棒 | 3 |
| R-S-920-6 | 支持棒 | 3 |
| R-S-925-6 | 支持棒 | 3 |
| R-S-1310-6 | 支持棒 | 3 |
| R-S-1320-6 | 支持棒 | 3 |
| R-SP-610-6 | ピン支持棒 | 2 |
| R-SP-910-6 | ピン支持棒 | 2 |
| R-CTT-40-30-6 | ソフトティップテンションクランプ | 4 |
| R-CWT-25-25-6 | ソフトティップスプリングワイヤクランプ | 4 |
| R-CWT-50-50-6 | ソフトティップスプリングワイヤクランプ | 4 |
| R-CP-6 | プッシャクランプ | 1 |
| R-CVM-B-6 | マイクロバイスクランプ | 1 |
| R-CSPS-1925-6 | スプリングプッシャ支持棒クランプ | 1 |
| R-RPS-6 | 支持ピン | 4 |
| R-VC-7575-6 | コーナービューア | 1 |
| R-AJ-13-6 | 調節式ジャッキスタンド | 1 |
| R-AS-45-6 | 調節式スライド | 1 |
| R-ASA-45-6 | 調節式アクリルスライド | 1 |
| R-TB-2025-6 | ベース付きタワーブロック | 1 |
| R-TC-300190-6 | 小型コンポーネントトレー | 1 |
| R-BC10 | コンポーネント保管ボックス | 1 |
| **キットに含まれるコンポーネントの合計** | | **54** |

*コンポーネントの上部はねじ切りしてありません。

**注:** 寸法の情報については、各コンポーネントのページを参照してください。

## 画像測定機用 ¼-20 コンポーネントキット

画像測定機用 ¼-20 コンポーネントキットは、鉄製でも非鉄製でも、どんなパーツの固定にも使用できます。

**注:** 使用する測定機に合わせて、アクリルプレートと QLC を選定してください。要件については、レニショーまたは代理店までお問い合わせください。

R-FSV-QLCB-20

| パーツ No. | 内容 | キット A (パーツ No. R-FSV-QLCA-20) | キット B (パーツ No. R-FSV-QLCB-20) |
|---|---|---|---|
| R-S-2550-20* | 支持棒 | 3 | 3 |
| R-S-251-20* | 支持棒 | 3 | 6 |
| R-S-37525-20* | 支持棒 | 3 | 6 |
| R-S-37550-20 | 支持棒 | 3 | 6 |
| R-S-37575-20 | 支持棒 | 3 | 6 |
| R-S-3751-20 | 支持棒 | 3 | 6 |
| R-S-5050-20 | 支持棒 | 3 | 6 |
| R-S-5075-20 | 支持棒 | 3 | 6 |
| R-S-501-20 | 支持棒 | - | 6 |
| R-SP-2550-20 | ピン支持棒 | 2 | 4 |
| R-SP-37550-20 | ピン支持棒 | 2 | 4 |
| R-CTT-160-125-20 | ソフトティップテンションクランプ | 4 | 4 |
| R-CWT-1-1-20 | ソフトティップスプリングワイヤクランプ | 4 | 4 |
| R-CWT-2-2-20 | ソフトティップスプリングワイヤクランプ | 4 | 4 |
| R-RPS-20 | 支持ピン | 4 | 4 |
| R-VC-33-20 | コーナービューア | 1 | 1 |
| R-AJ-50-20 | 調節式ジャッキスタンド | 1 | 2 |
| R-CP-20 | プッシャクランプ | 1 | 1 |
| R-CSPS-751-20 | スプリングプッシャ支持棒クランプ | 1 | 1 |
| R-AS-1-20 | 調節式スライド | 1 | 2 |
| R-ASA-2-20 | 調節式アクリルスライド | 1 | 2 |
| R-TB-751-20 | ベース付きタワーブロック | 1 | 2 |
| R-CVM-B-20 | マイクロバイスクランプ | 1 | 1 |
| R-TC-300190-20 | 中型コンポーネントトレー | 1 | 1 |
| R-BC10 | コンポーネント保管ボックス | 1 | 1 |
| **キットに含まれるコンポーネントの合計** | | **54** | **89** |

*コンポーネントの上部はねじ切りしてありません。

**注:** 寸法の情報については、各コンポーネントのページを参照してください。

本ページは意図的に空白にしています。

RENISHAW
apply innovation™

# モジュラ式フィクスチャコンポーネント


調節式コンポーネント類 ..... 36
クランプ類 ..... 42
マグネット類 ..... 52
その他のコンポーネント ..... 56
支持棒 ..... 62
吸着盤 ..... 68
タワー ..... 72
トレー ..... 76


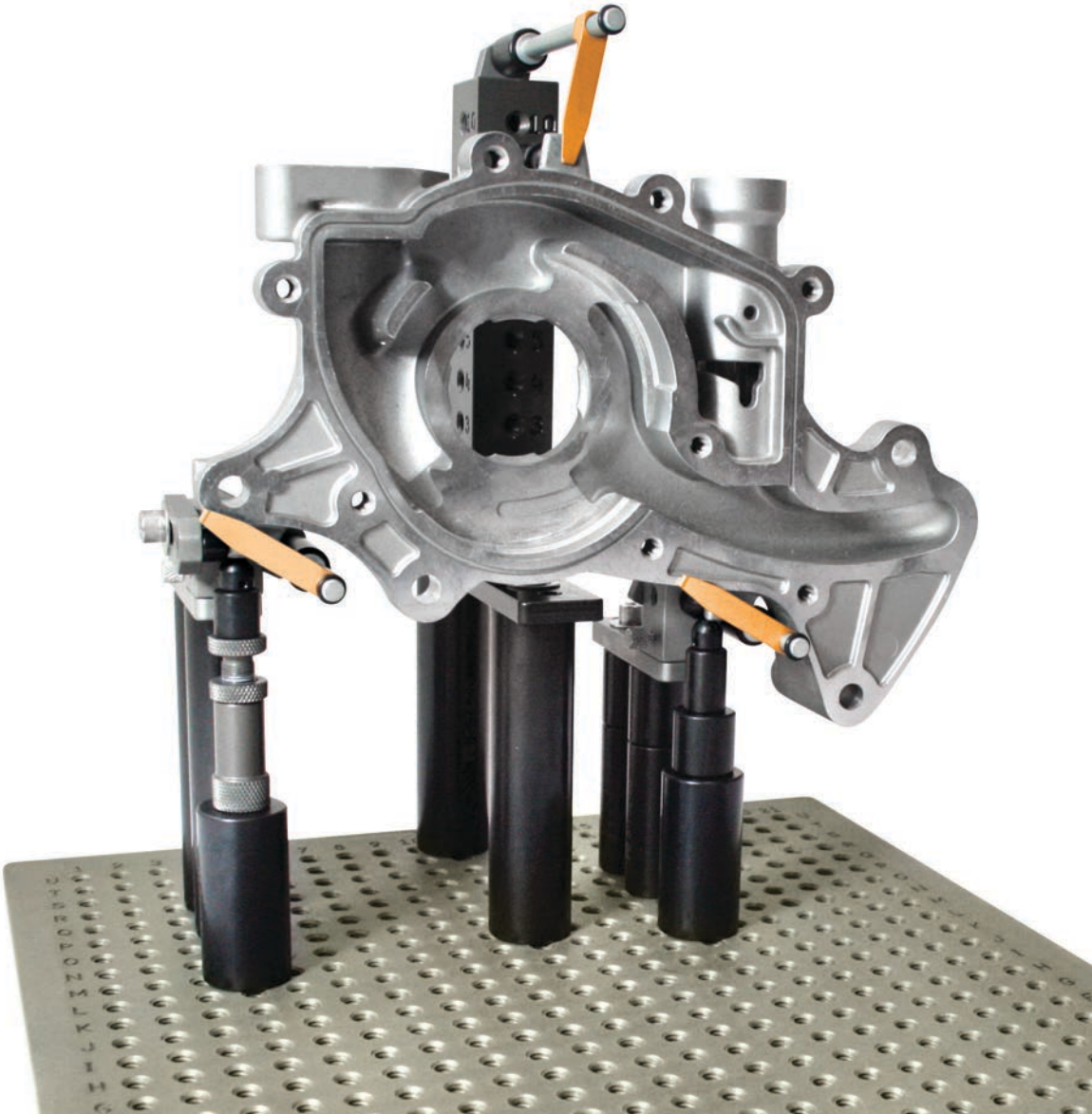

# 調節式コンポーネント類

**複雑な構造のパーツを、柔軟に固定します。**

## 調節式ジャッキスタンド

最大 22mm の高さ調節が可能です。

R-AJ-25-8

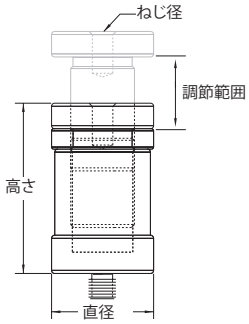


| パーツ No. | ねじ径 | 直径 | 高さ | 調節範囲 |
|---|---|---|---|---|
| R-AJ-9-4 | M4 | 9.5mm | 16.1mm | 2.5mm |
| R-AJ-13-6 | M6 | 15.9mm | 42.4mm | 14mm |
| R-AJ-25-6 | M6 | 25.4mm | 42.4mm | 13.5mm |
| R-AJ-19-8 | M8 | 19.1mm | 37mm | 13mm |
| R-AJ-25-8 | M8 | 25.4mm | 42.4mm | 12.7mm |
| R-AJS-35-8* | M8 | 38.1mm | 65mm | 15mm |
| R-AJS-50-12* | M12 | 50.8mm | 100mm | 35.5mm |
| R-AJ-50-20 | ¼-20 | 0.63in | 1.5in | 0.55in |
| R-AJ-1-20 | ¼-20 | 1.0in | 1.5in | 0.5in |

*スチール製コンポーネントです。

## 調節式ピボットジョイント

コンポーネントに角度をつけて配置する際に使用します。回転ベースを固定してから、ピボットの角度をセットします。

R-APJ-8

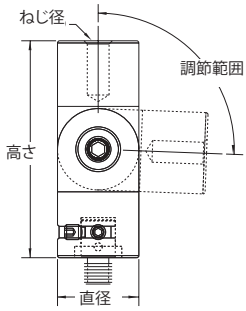


| パーツ No. | ねじ径 | 直径 | 高さ | 調節範囲 |
|---|---|---|---|---|
| R-APJ-6 | M6 | 19mm | 50.8mm | 186° |
| R-APJ-8 | M8 | 19mm | 50.8mm | 186° |
| R-APJ-20 | ¼-20 | 0.75in | 2.0in | 186° |

## 調節式スライド

プレートの穴の間にコンポーネントを配置します。

R-AS-45-8

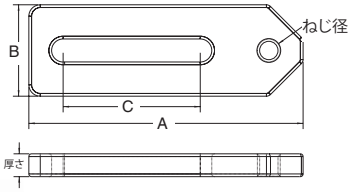

R-AS-45-4

| パーツ No. | ねじ径 | 厚さ | A | B | C |
|---|---|---|---|---|---|
| R-AS-30-4 | M4 | 5mm | 30.1mm | 12.7mm | 9.3mm |
| R-AS-45-4 | M4 | 5mm | 45mm | 12.7mm | 23.8mm |
| R-AS-45-6 | M6 | 10mm | 44.5mm | 20mm | 12.9mm |
| R-AS-70-6 | M6 | 10mm | 72mm | 25mm | 33.9mm |
| R-AS-100-6 | M6 | 10mm | 100mm | 25mm | 61.9mm |
| R-AS-45-8 | M8 | 10mm | 44.5mm | 20mm | 12.9mm |
| R-AS-70-8 | M8 | 10mm | 71.9mm | 25mm | 33.9mm |
| R-AS-150-12 | M12 | 25mm | 175mm | 50.8mm | 100mm |
| R-AS-1-20 | ¼-20 | 0.25in | 1.38in | 0.63in | 0.5in |
| R-AS-3-20 | ¼-20 | 0.25in | 3.0in | 1.0in | 1.5in |

付属品: 六角穴付きねじとつまみねじ

## 調節式アクリルスライド

プレートの穴の間にコンポーネントを配置します。

R-ASA-45-4

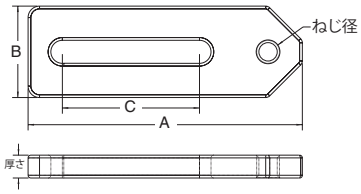


| パーツ No. | ねじ径 | 厚さ | A | B | C |
|---|---|---|---|---|---|
| R-ASA-45-4 | M4 | 5mm | 45mm | 12.7mm | 24mm |
| R-ASA-45-6 | M6 | 10mm | 50.8mm | 20mm | 28.6mm |
| R-ASA-2-20 | ¼-20 | 0.025in | 2in | 0.63in | 1.13in |

付属品:六角穴付きねじとつまみねじ

## 高さ調節スタンド

パーツを傷つけずに高さを調節します。

R-AH-2545-8

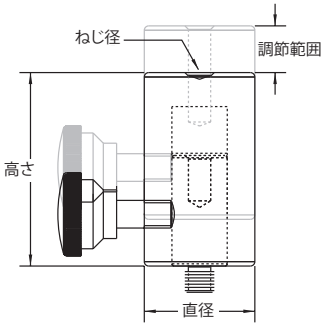


| パーツ No. | ねじ径 | 直径 | 高さ | 調節範囲 |
|---|---|---|---|---|
| R-AH-2545-6 | M6 | 25.4mm | 45mm | 9mm |
| R-AH-2545-8 | M8 | 25.4mm | 45mm | 9mm |
| R-AH-1175-20 | ¼-20 | 1.0in | 1.75in | 0.38in |

## 調節式 V 型ポスト

円柱形や筒状のパーツを、表面を傷つけずに固定します。回転させて自由に向きを変更できます。

R-AVP-2525-6

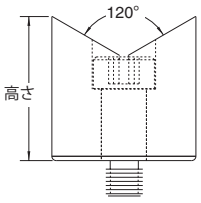


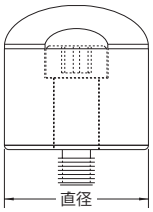


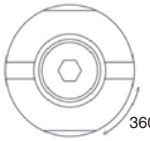

360°調整可

| パーツ No. | ねじ径 | 直径 | 高さ | 調節範囲 |
|---|---|---|---|---|
| R-AVP-2525-6 | M6 | 25.1mm | 25mm | 360° |
| R-AVP-2525-8 | M8 | 25.1mm | 25mm | 360° |
| R-AVP-11-20 | ¼-20 | 0.99in | 1.0in | 360° |

付属品: 段付きねじ

## 調節式スライドミラー

パーツの確認と検査を補助します。

| パーツ No. | ねじ径 | 高さ | A | B | C |
|---|---|---|---|---|---|
| R-ASM-4 | M4 | 28.6mm | 75mm | 20.24mm | 30mm |
| R-ASM-50-2 | M4、M6、¼-20 | 45.8mm、1.8in | 95mm、3.75in | 34.9mm、1.97in | 31.8mm、1.18in |

R-ASM-50-2

R-ASM-4

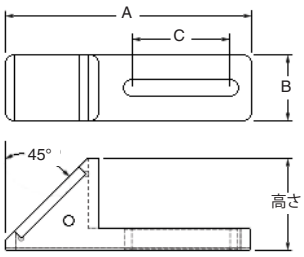


## 調節式アクリルスライドエクステンション

アクリル製のスライドにコンポーネントをねじ固定して、コンポーネントを奥まで届くようにします。

| パーツ No. | ねじ径 | 厚さ | A | B | C | 調節範囲 |
|---|---|---|---|---|---|---|
| R-ASAE-4 | M4 | 10mm | 82.3mm | 12.7mm | 25.4mm | 186° |

付属品: 六角穴付きねじ

R-ASAE-4

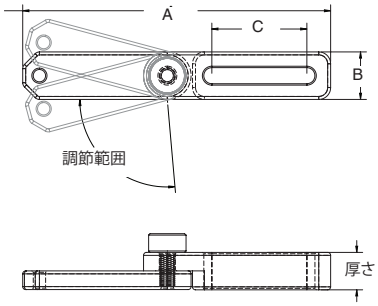


## 回転式マイクロ V

小型の円柱形状のパーツや筒状のパーツを、最小限の接触で保持します。

| パーツ No. | ねじ径 | 高さ | A |
|---|---|---|---|
| R-VMR-1525-4 | M4 | 26.5mm | 15.9mm |
| R-VMR-1525-6 | M6 | 25mm | 15.9mm |
| R-VMR-631-20 | ¼-20 | 1.04in | 0.63in |

R-VMR-1525-4

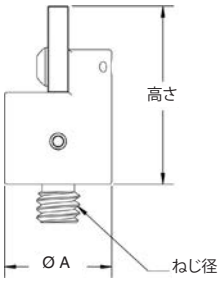

## 調節式アングルプレート

角度をつけてコンポーネントを固定するのに最適です。0°～180°で調節できます。

R-PCA-135075-15-8

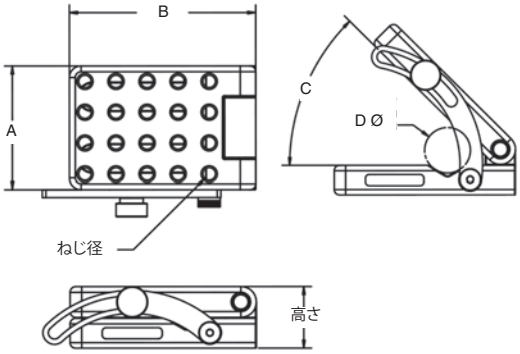


| パーツ No. | ねじ径 | 高さ | A | B | C |
|---|---|---|---|---|---|
| R-PCA-135075-10-4 | M4 | 12.3mm | 76.2mm | 50.8mm | 180° |
| R-PCA-135075-12-6 | M6 | 12.3mm | 76.2mm | 50.8mm | 180° |
| R-PCA-135075-15-8 | M8 | 12.3mm | 76.2mm | 50.8mm | 180° |
| R-PCA-5023-50-20 | ¼-20 | 0.49in | 3.0in | 2.0in | 180° |

| C | D Ø |
|---|---|
| 0° | - |
| 5° | 6.55mm、0.258in |
| 10° | 8.26mm、0.325in |
| 15° | 9.93mm、0.391in |
| 20° | 11.56mm、0.455in |
| 25° | 13.16mm、0.518in |
| 30° | 14.71mm、0.579in |
| 35° | 16.26mm、0.64in |
| 40° | 17.75mm、0.699in |
| 45° | 19.25mm、0.758in |
| 50° | 20.73mm、0.816in |
| 55° | 22.20mm、0.874in |
| 60° | 23.65mm、0.931in |
| 65° | 25.07mm、0.987in |
| 70° | 26.47mm、1.042in |
| 75° | 27.86mm、1.097in |
| 80° | 29.21mm、1.15in |
| 85° | 30.51mm、1.201in |
| 90° | 31.75mm、1.25in |

注: D Ø列を参考に、プレートの角度をセットします

## クイックスライドプレート

QLC に取付け、フィクスチャコンポーネントを固定するためのねじ穴付きプレートです。

| パーツ No. | ねじ径 | A | B | C | 厚さ |
|---|---|---|---|---|---|
| R-PSQ-2042-4 | M4 | 20.5mm | 20mm | 79mm | 17.6mm |
| R-PSQ-3272-4 | M4 | 20.5mm | 32mm | 109mm | 17.6mm |

付属品: 六角穴付きねじと座金

R-PSQ-3272-4

R-PSQ-2042-4

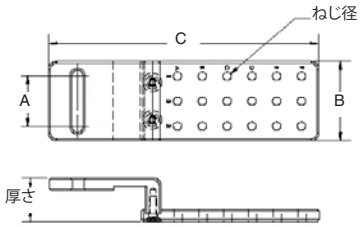


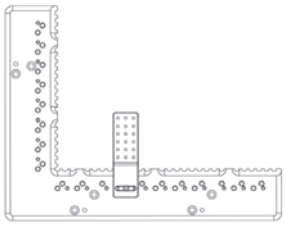

QLC での使用例

## 調節式マイクロ V

直径 6.5mm 未満の円筒形状の小型パーツに使用します。

R-AVM-4

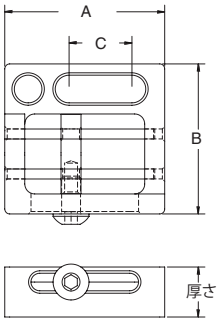


| パーツ No. | ねじ径 | 厚さ | A | B | C |
|---|---|---|---|---|---|
| R-AVM-4 | M4 | 8mm | 25.4mm | 23.8mm | 10mm |

# クランプ類

**最小限の力で、各種サイズのパーツを固定するためのクランプ類です。**

## テンションクランプ

素早く簡単にクランプできます。

R-CT-64-70-6　R-CT-40-30-6

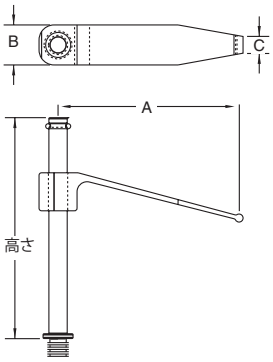


| パーツ No. | ねじ径 | 高さ | A | B | C |
|---|---|---|---|---|---|
| R-CT-40-25-4 | M4 | 25mm | 36.2mm | 7.6mm | 3.9mm |
| R-CT-40-30-6 | M6 | 30mm | 36.2mm | 7.6mm | 3.9mm |
| R-CT-40-70-6 | M6 | 68.1mm | 36.2mm | 7.6mm | 3.9mm |
| R-CT-64-70-6 | M6 | 68.1mm | 57.5mm | 12.7mm | 5.4mm |
| R-CT-95-83-6 | M6 | 82.8mm | 87.6mm | 19.1mm | 8.6mm |
| R-CT-40-30-8 | M8 | 30.1mm | 36.2mm | 7.6mm | 3.9mm |
| R-CT-40-70-8 | M8 | 68.2mm | 36.2mm | 7.6mm | 3.9mm |
| R-CT-64-70-8 | M8 | 68.2mm | 57.5mm | 12.7mm | 5.4mm |
| R-CT-95-83-8 | M8 | 80.9mm | 87.6mm | 19.1mm | 8.6mm |
| R-CT-160-125-20 | ¼-20 | 1.26in | 1.43in | 0.3in | 0.15in |
| R-CT-160-275-20 | ¼-20 | 2.76in | 1.43in | 0.3in | 0.15in |
| R-CT-250-275-20 | ¼-20 | 2.76in | 2.27in | 0.5in | 0.21in |
| R-CT-375-325-20 | ¼-20 | 3.26in | 3.44in | 0.75in | 0.34in |

注: テンションクランプ下のパーツ No. は、あくまで参考用です。実寸法については表を参照してください。

## ソフトティップテンションクランプ

先端がゴムで覆われているため、パーツ表面に傷をつけずにパーツを固定します。

R-CTT-64-70-6

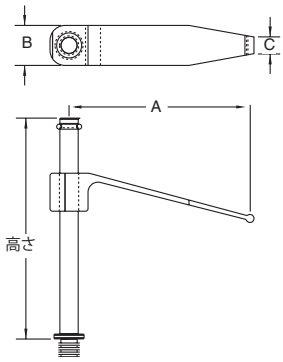


| パーツ No. | ねじ径 | 高さ | A | B | C |
|---|---|---|---|---|---|
| R-CTT-40-25-4 | M4 | 25mm | 36.2mm | 7.6mm | 3.9mm |
| R-CTT-40-30-6 | M6 | 30mm | 36.2mm | 7.6mm | 3.9mm |
| R-CTT-40-70-6 | M6 | 68.2mm | 36.2mm | 7.6mm | 3.9mm |
| R-CTT-64-70-6 | M6 | 68.1mm | 57.5mm | 12.7mm | 5.4mm |
| R-CTT-95-83-6 | M6 | 82.8mm | 87.6mm | 19.1mm | 8.6mm |
| R-CTT-40-30-8 | M8 | 30.1mm | 36.2mm | 7.6mm | 3.9mm |
| R-CTT-40-70-8 | M8 | 68.2mm | 36.2mm | 7.6mm | 3.9mm |
| R-CTT-64-70-8 | M8 | 68.2mm | 57.5mm | 12.7mm | 5.4mm |
| R-CTT-95-83-8 | M8 | 80.9mm | 87.6mm | 19.1mm | 8.6mm |
| R-CTT-160-125-20 | ¼-20 | 1.26in | 1.43in | 0.3in | 0.15in |
| R-CTT-160-275-20 | ¼-20 | 2.76in | 1.43in | 0.3in | 0.15in |
| R-CTT-250-275-20 | ¼-20 | 2.76in | 2.27in | 0.5in | 0.21in |
| R-CTT-375-325-20 | ¼-20 | 3.26in | 3.44in | 0.75in | 0.34in |

注: ソフトティップテンションクランプ下のパーツ No. は、あくまで参考用です。実寸法については表を参照してください。

## スプリングワイヤクランプ

小型パーツを軽くクランプします。また、パーツとの接触面積を最小にし、測定への影響を最小限に抑えます。

R-CW-50-50-4

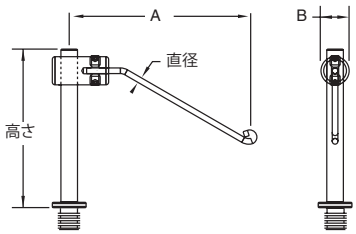


| パーツ No. | ねじ径 | 高さ | A | B | 直径 |
|---|---|---|---|---|---|
| R-CW-25-25-4 | M4 | 25mm | 30.8mm | 7.9mm | 1.6mm |
| R-CW-50-50-4 | M4 | 50mm | 49.2mm | 7.9mm | 1.6mm |
| R-CW-25-25-6 | M6 | 23.9mm | 30.8mm | 7.9mm | 1.6mm |
| R-CW-50-50-6 | M6 | 50mm | 49.2mm | 7.9mm | 1.6mm |
| R-CW-1-1-20 | ¼-20 | 0.94in | 1.12in | 0.31in | 0.06in |
| R-CW-2-2-20 | ¼-20 | 1.76in | 1.94in | 0.31in | 0.06in |

注: スプリングワイヤクランプ下のパーツ No. は、あくまで参考用です。実寸法については表を参照してください。

## ソフトティップスプリングワイヤクランプ

ゴムで覆った先端で、小型パーツを軽くクランプします。また、パーツとの接触面積やプローブパスへの影響も最小に抑えます。

R-CWT-25-25-4

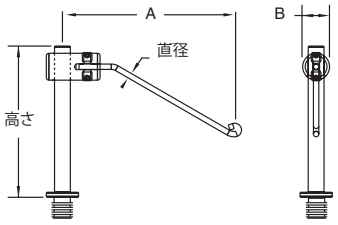


| パーツ No. | ねじ径 | 高さ | A | B | 直径 |
|---|---|---|---|---|---|
| R-CWT-25-25-4 | M4 | 25mm | 30.8mm | 7.9mm | 1.6mm |
| R-CWT-50-50-4 | M4 | 50mm | 49.2mm | 7.9mm | 1.6mm |
| R-CWT-25-25-6 | M6 | 23.9mm | 30.8mm | 7.9mm | 1.6mm |
| R-CWT-50-50-6 | M6 | 50mm | 49.2mm | 7.9mm | 1.6mm |
| R-CWT-1-1-20 | ¼-20 | 0.94in | 1.12in | 0.31in | 0.06in |
| R-CWT-2-2-20 | ¼-20 | 1.76in | 1.94in | 0.31in | 0.06in |

注: スプリングワイヤクランプ下のパーツ No. は、あくまで参考用です。実寸法については表を参照してください。

## 位置決めテンションクランプ

回転位置を固定できるテンションクランプです。測定時に毎回高い繰り返し精度で配置できます。

R-CPT-64-58-6

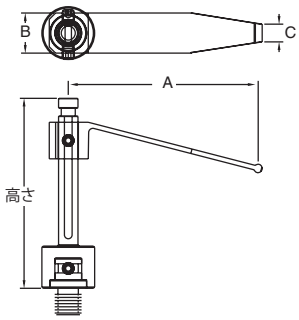


| パーツ No. | ねじ径 | 高さ | A | B | C |
|---|---|---|---|---|---|
| R-CPT-64-58-6 | M6 | 57.2mm | 57.5mm | 12.7mm | 5.4mm |
| R-CPTT-64-58-6* | M6 | 57.2mm | 57.5mm | 12.7mm | 5.4mm |
| R-CPT-250-225-20 | ¼-20 | 2.25in | 2.26in | 0.5in | 0.21in |
| R-CPTT-250-225-20* | ¼-20 | 2.25in | 2.26in | 0.5in | 0.21in |

*R-CPTT で始まるパーツ No. は、先端がゴムで覆われています。

## プランジャティップテンションクランプ

先端がゴム製の調節可能なプランジャを付けたテンションクランプです。パーツの端や溝の内側を押さえられます。

| パーツ No. | ねじ径 | 高さ | A | B | C |
|---|---|---|---|---|---|
| R-CT-100P-83-6 | M6 | 82.8mm | 92.1mm | 19.1mm | 8.6mm |
| R-CT-100P-83-8 | M8 | 80.9mm | 92.1mm | 19.1mm | 8.6mm |
| R-CT-4P-325-20 | ¼-20 | 3.26in | 3.62in | 0.75in | 0.34in |

R-CT-4P-325-20

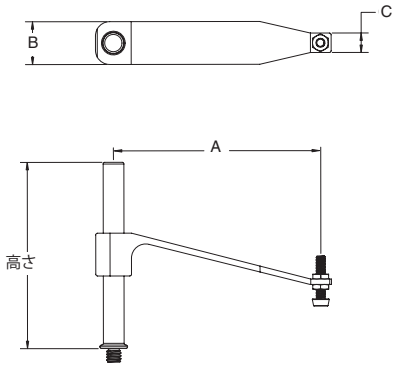

## スクリュープッシャクランプ

パーツを押し付けて固定します。

| パーツ No. | ねじ径 | 高さ | A | B | C | D | 調節範囲 |
|---|---|---|---|---|---|---|---|
| R-CSP | M6、M8、¼-20 | 76mm、3.0in | 76mm、3.0in | 25mm、1.0in | 44mm、1.75in | 44mm、1.75in | 38mm、1.5in |

付属品: 六角穴付きねじ、M6、M8 および ¼-20 つまみねじ、座金

R-CSP

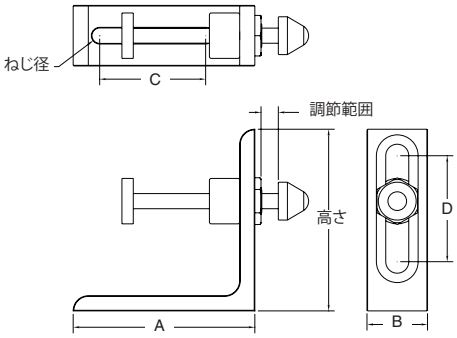


## プッシャクランプ

パーツを支持棒または角に押し付けて固定します (交換用の先端部が 2 種類付属します)。

| パーツ No. | ねじ径 | 高さ | A | B | C | D | 調節範囲 |
|---|---|---|---|---|---|---|---|
| R-CP-4 | M4 | 31.2mm | 38.1mm | 19.1mm | 7.9mm | 12.7mm | 9.5mm |
| R-CP-6 | M6 | 31.2mm | 38.1mm | 19.1mm | 7.9mm | 12.7mm | 9.5mm |
| R-CP-20 | ¼-20 | 1.23in | 1.5in | 0.75in | 0.31in | 0.5in | 0.38in |

付属品: 六角穴付きねじ、つまみねじ、座金

R-CP-4

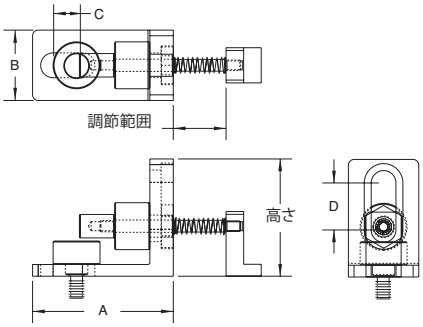


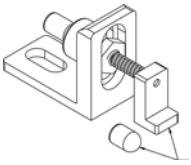

交換用の DELRIN®製先端部

## マイクロバイスクランプ

パーツを水平または垂直に固定するのに最適です。クランプ部分には、円柱形または筒状のパーツを固定できるよう、V 型の溝が刻まれています。

| パーツ No. | ねじ径 | 高さ | A | B | C | 調節範囲 |
|---|---|---|---|---|---|---|
| R-CVM-4 | M4 | 27.8mm | 37.8mm | 10.2mm | – | 12.7mm |
| R-CVM-B-4 (ベース付き) | M4 | 35.1mm | 51.5mm | 15.9mm | 15mm | 12.7mm |
| R-CVM-6 | M6 | 27.8mm | 37.8mm | 10.2mm | – | 12.7mm |
| R-CVM-B-6 (ベース付き) | M6 | 37.8mm | 78.3mm | 20mm | 35mm | 12.7mm |
| R-CVM-20 | ¼-20 | 1.1in | 1.49in | 0.4in | – | 0.5in |
| R-CVM-B-20 (ベース付き) | ¼-20 | 1.35in | 3.0in | 0.75in | 1.5in | 0.5in |

付属品: 六角穴付きねじと座金

R-CVM-4

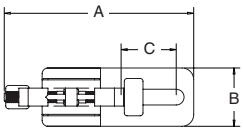

R-CVM-B-20

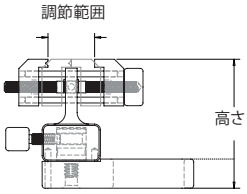

## ミニバイス

パーツを、狭い接触範囲で固定します。向きは 360°の範囲で変更できます。

| パーツ No. | ねじ径 | 高さ | A | B | 調節範囲 |
|---|---|---|---|---|---|
| R-CMV-4 | M4 | 57.2mm | 31.8mm | 31.8mm | 11mm |
| R-CMV-6 | M6 | 57.2mm | 31.8mm | 31.8mm | 11mm |
| R-CMV-8 | M8 | 57.2mm | 31.8mm | 31.8mm | 11mm |
| R-CMV-20 | ¼-20 | 2.25in | 1.25in | 1.25in | 0.44in |

注: ねじ径に関係なく、クランプ部分のみの追加購入が可能です。下記のパーツ No. でご購入ください。R-CMV-AJ (アルミ製フラットクランプ)、R-CMV-VAJ (アルミ製 V 字クランプ)

R-CMV-6

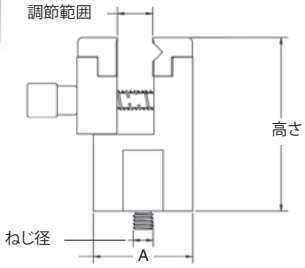


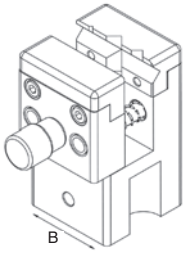


## テンションクランプブラケット

テンションクランプを角度をつけて固定します。

| パーツ No. | ねじ径 | 直径 | 厚さ | A | B | C |
|---|---|---|---|---|---|---|
| R-CTB-25-6 | M6 | 25.5mm | 6.4mm | 85.7mm | 38.1mm | 31.8mm |
| R-CTB-25-8 | M8 | 25.5mm | 6.4mm | 85.7mm | 38.1mm | 31.8mm |
| R-CTB-1-20 | ¼-20 | 1.01in | 0.25in | 3.37in | 1.5in | 1.25in |

R-CTB-25-6

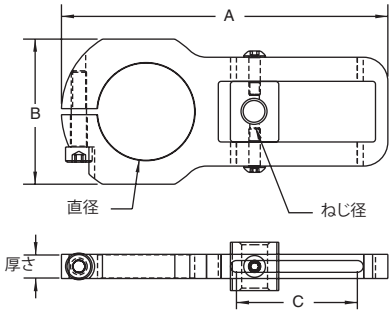


## センター

円柱形のパーツの底面を両側からはさんで固定します。

| パーツ No. | ねじ径 | 直径 | 高さ | A | B | C | 調節範囲 |
|---|---|---|---|---|---|---|---|
| R-CC-6 | M4、M6、¼-20 | 6.4mm、0.25in | 38mm、1.5in | 22.2mm、0.88in | 50.8mm、2.0in | 20mm、1.10in | 16mm、0.63in |
| R-CC-13 | M4、M6、M8、¼-20 | 12.7mm、0.50in | 50.2mm、1.98in | 38.1mm、1.5in | 63.5mm、2.5in | 25mm、1.48in | 38mm、1.5in |
| R-CC-25 | M4、M6、M8、¼-20 | 25.4mm、1.0in | 69.2mm、2.73in | 50.8mm、2.0in | 76.2mm、2.0in | 35mm、2.13in | 50mm、1.97in |

付属品: オス型センタリングオプション、メス型センタリングオプション、六角穴付きねじ

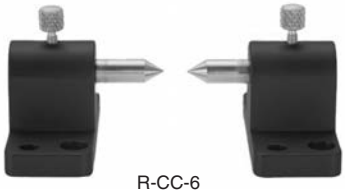

R-CC-6

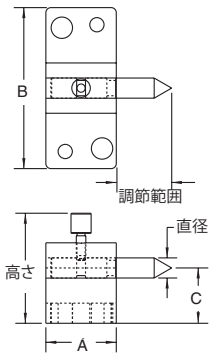

## スプリングウェッジクランプ

下向きの力を使ってパーツを固定します。テンションクランプの代わりに使用します。

| パーツ No. | ねじ径 | 高さ | 調節範囲 | 直径 |
|---|---|---|---|---|
| R-CWS-6 | M6 | 51.9mm | 9.9mm | 15.9mm |
| R-CWS-20 | ¼-20 | 1.97in | 0.39in | 0.63in |

R-CWS-6

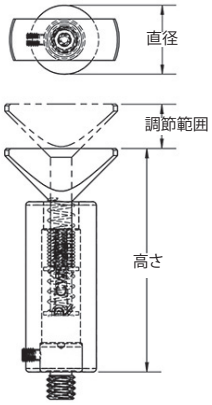


## マイクロスライディングプッシャクランプ

ばねによる最小限の力と接触で、小型でデリケートなパーツを固定します。先端は Delrin®製です。

| パーツ No. | ねじ径 | 高さ | A | B | 調節範囲 |
|---|---|---|---|---|---|
| R-CPSM-4 | M4 | 29mm | 103mm | 19mm | 25mm |

付属品: 六角穴付きねじと座金

R-CPSM-4

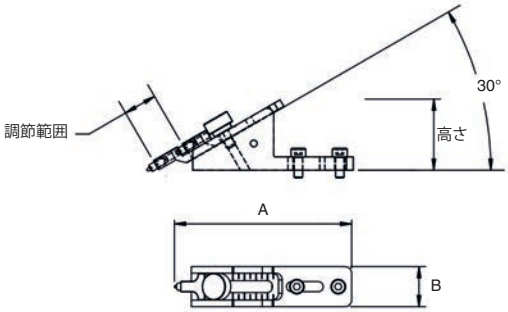


## マイクロセンター

円筒形状のパーツを固定します。固定できる最大パーツは、長さで 26mm、直径で 25.5mm です。

| パーツ No. | ねじ径 | A | B | C | 調節範囲 |
|---|---|---|---|---|---|
| R-CMC-4 | M4 | 50.8mm | 31.8mm | 12.7mm | 26mm |

付属品: 六角穴付きねじと座金

R-CMC-4

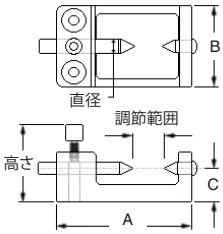

## マイクロ V 型スプリングクランプ

調節可能なスプリングアームで、さまざまな直径のパーツを固定できます。また、調節可能なエンドも搭載しています (交換用の脚が 2 個付属します)。

| パーツ No. | ねじ径 | 高さ | A | B | 調節範囲 |
|---|---|---|---|---|---|
| R-CSVM-4 | M4 | 48.5mm | 75mm | 12.4mm | 0～24° |

R-CSVM-4

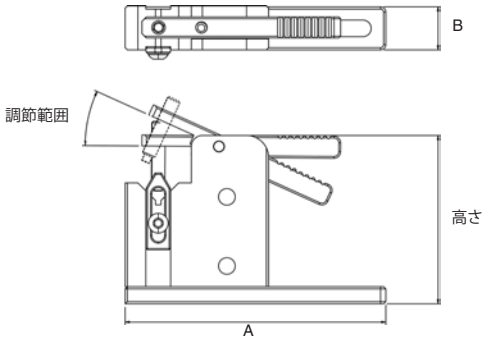


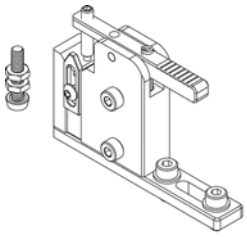

交換用の脚

## 三爪クランプ

円形パーツの端部または中央を、測定の邪魔にならないよう固定します。

| パーツ No. | ねじ径 | 高さ | A | B | C | D | 調節範囲 |
|---|---|---|---|---|---|---|---|
| R-CJ-3 | M6、M8、¼-20 | 127mm、5in | 178mm、7in | 56.3mm、2.22in | 70mm、2.75in | 19mm、0.75in | 1.5～64.5mm |

付属品: 六角穴付きねじ
外径=1.5mm～64mm、内径=47mm～64mm

R-CJ-3

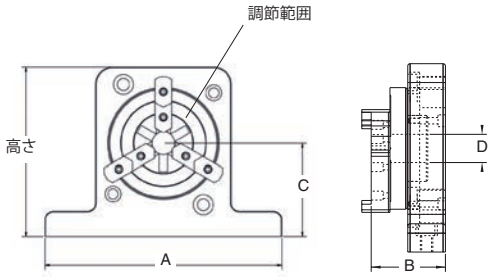


## 回転式三爪クランプ

パーツの内径または外径をクランプします。所定の位置で固定しそして任意の角度分回転できます。パーツの振れ量の確認には使用できません。

| パーツ No. | ねじ径 | 高さ | A | B | C | D | 調節範囲 |
|---|---|---|---|---|---|---|---|
| R-CJR-3 | M4、M6、¼-20 | 60mm、2.38in | 102mm、4in | 70mm、2.76in | 38mm、1.5in | 6.4mm | 1～63mm |

付属品: 六角穴付きねじとチャックキー
外径=1.5mm～27mm、内径=16mm～55mm

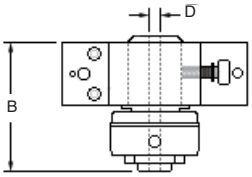

R-CJR-3

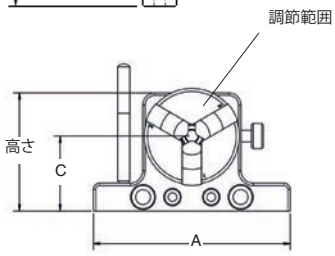

## 回転式アングルバイス

さまざまなパーツにすばやく便利なステージングを提供します。コンパレータのレールに簡単に、直接取り付けられます。首振り角度は 0〜90°で、回転角度は 360°です。

| パーツ No. | ねじ径 | 高さ | A (クランプ部) |
|---|---|---|---|
| R-CRAV | M4、M6、¼-20 | 91.8mm、3.64in | 31.5mm、1.24in |

注: レール用ナットは、標準では付属しません。

R-CRAV

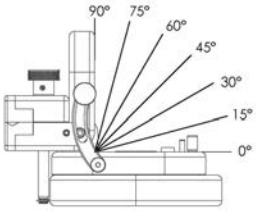


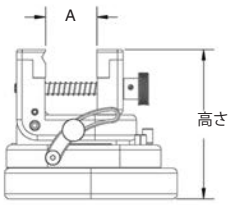


## スプリングプッシャ支持棒クランプ

狭いスペースで小型パーツを固定します。パーツの配置や側面を押さえるのに最適です。

| パーツ No. | ねじ径 | 直径 | 高さ | A |
|---|---|---|---|---|
| R-CSPS-1210-4 | M4 | 12mm | 10mm | 4mm |
| R-CSPS-1515-4 | M4 | 15mm | 15mm | 6.7mm |
| R-CSPS-1925-6 | M6 | 19mm | 25mm | 10.7mm |
| R-CSPS-1925-8 | M8 | 19.1mm | 25mm | 11mm |
| R-CSPS-751-20 | ¼-20 | 0.75in | 1.0in | 0.42in |

R-CSPS-1210-4

R-CSPS-1925-6

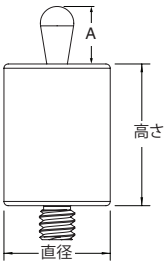


## 三次元測定機用プレートクランプ

厚さ 13mm または 19mm のフィクスチャプレートを、三次元測定機に取り付ける際に使用するクランプです。刻印はありません。M8、M10 および M12 ねじが付属します。

| パーツ No. | ねじ径 | 厚さ | A | B | C | D | E |
|---|---|---|---|---|---|---|---|
| R-CPC-190 | M8、M10、M12 | 34mm | 193mm | 32mm | 90mm | 18.3mm | 11.9mm |

注: 2 個 1 組です。

R-CPC-190

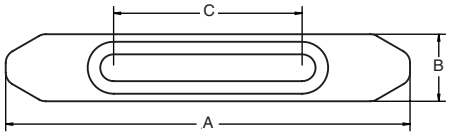


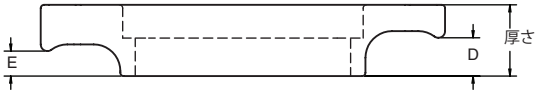

## 調節式アングルスライド

円柱形や円筒形のパーツを、角度をつけて固定します。着脱式のメス型/オス型センタリングピンを 6 種類から選択でき、アクセス性を最大限確保できます。

| パーツ No. | ねじ径 | 調節範囲 (高さ) | 幅 | 奥行 | 調節範囲 (長さ) | 最大直径 |
|---|---|---|---|---|---|---|
| R-CCAS | M4、¼-20 | 0～30° | 155mm、6.13in | 50mm、2in | 73mm、2.89in | 29mm、1.14in |

R-CCAS

## 押込みクランプ

強い力でパーツを押さえます。

| パーツ No. | ねじ径 | 高さ | A | B | C | D | 調節範囲 |
|---|---|---|---|---|---|---|---|
| R-CH-89-6 | M6 | 41.8mm | 125.3mm | 38.1mm | 35.3mm | 28.6mm | 12.7mm |
| R-CH-133-6 | M6 | 49.9mm | 139.4mm | 38.1mm | 49.4mm | 28.6mm | 7.9mm |
| R-CH-89-8 | M8 | 41.8mm | 124.2mm | 38.1mm | 35.3mm | 30mm | 12.7mm |
| R-CH-133-8 | M8 | 49.9mm | 137.9mm | 38.1mm | 49mm | 30mm | 7.9mm |
| R-CH-350-20 | ¼-20 | 1.64in | 4.89in | 1.5in | 1.39in | 1.13in | 0.5in |
| R-CH-525-20 | ¼-20 | 1.96in | 5.43in | 1.5in | 1.93in | 1.13in | 0.31in |

付属品: 六角穴付きねじと座金

R-CH-89-6

R-CH-133-6

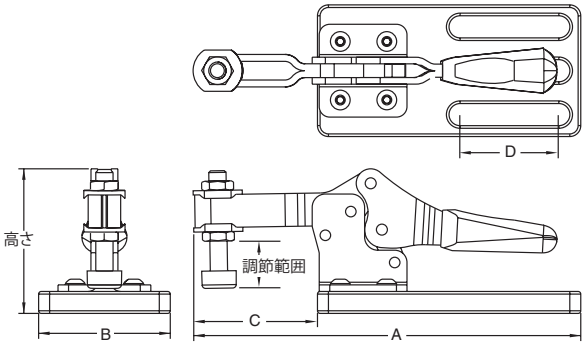

本ページは意図的に空白にしています。

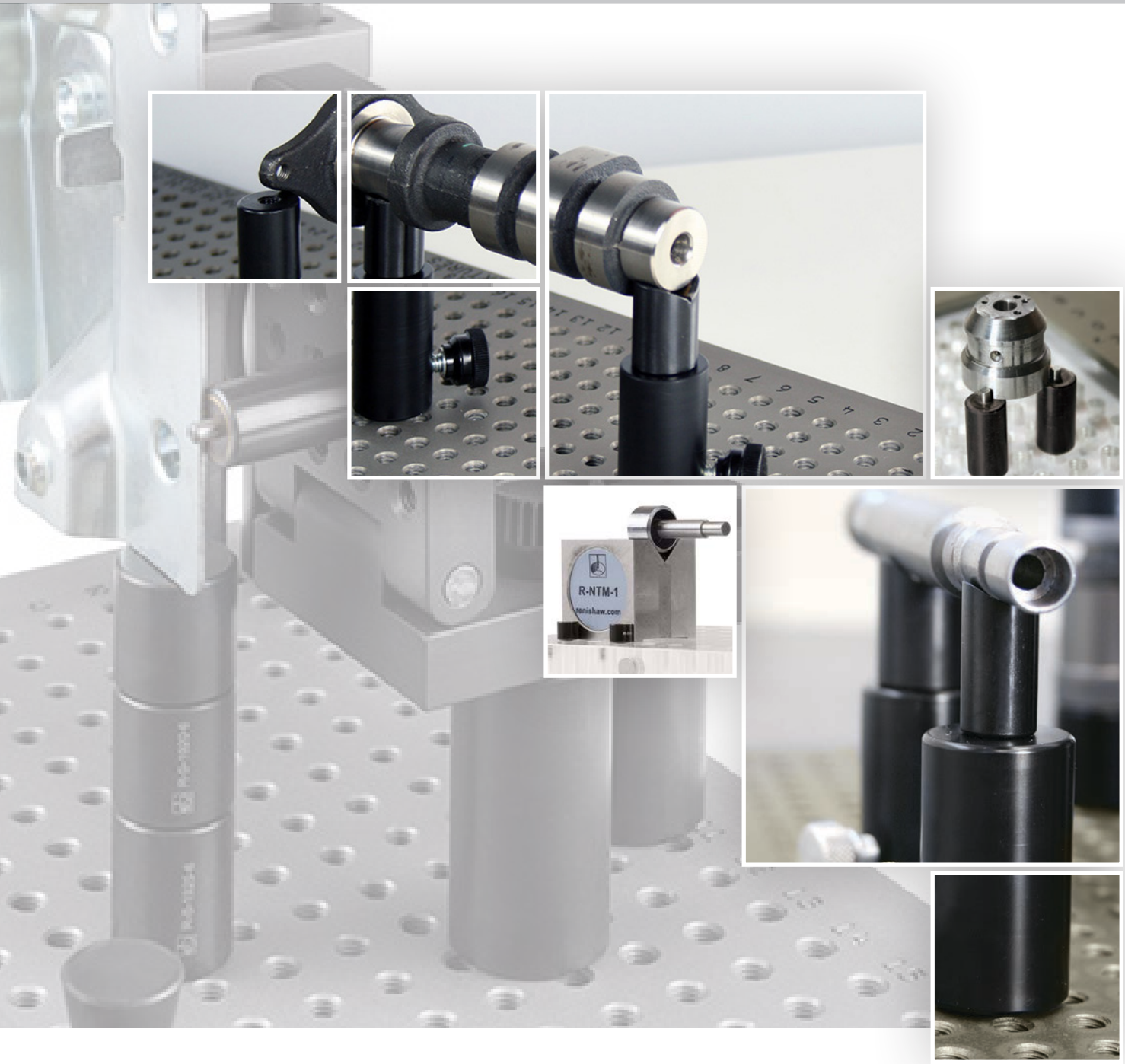


# マグネット類

**スチール製または鉄製のパーツを固定します。**

## マグネット

スチール製または鉄製のパーツを固定します。

R-M-19-6

R-M-25-8

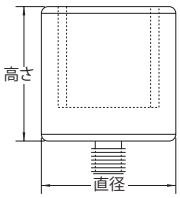


| パーツ No. | ねじ径 | 直径 | 高さ |
|---|---|---|---|
| R-M-6-4 | M4 | 6.4mm | 25mm |
| R-M-13-4 | M4 | 12.7mm | 25mm |
| R-M-13-6 | M6 | 12.7mm | 25mm |
| R-M-19-6 | M6 | 19.1mm | 25mm |
| R-M-25-6 | M6 | 25.4mm | 25mm |
| R-M-32-6 | M6 | 31.8mm | 25mm |
| R-M-13-8 | M8 | 12.7mm | 25mm |
| R-M-19-8 | M8 | 19.1mm | 25mm |
| R-M-25-8 | M8 | 25.4mm | 25mm |
| R-M-32-8 | M8 | 31.8mm | 25mm |
| R-M-50-20 | ¼-20 | 0.5in | 1.0in |
| R-M-75-20 | ¼-20 | 0.75in | 1.0in |
| R-M-1-20 | ¼-20 | 1.0in | 1.0in |
| R-M-125-20 | ¼-20 | 1.25in | 1.0in |

## ピンマグネット

スチール製または鉄製のパーツを配置/固定します。

R-MP-19-6

R-MP-13-8

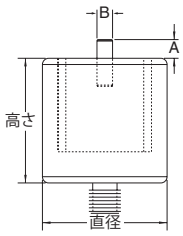


| パーツ No. | ねじ径 | 直径 | 高さ | A | B |
|---|---|---|---|---|---|
| R-MP-6-4 | M4 | 6.4mm | 25mm | 3.8mm | 1.6mm |
| R-MP-13-4 | M4 | 12.7mm | 25mm | 3.8mm | 3.2mm |
| R-MP-13-6 | M6 | 12.7mm | 25mm | 3.8mm | 3.2mm |
| R-MP-19-6 | M6 | 19.1mm | 25mm | 3.8mm | 3.2mm |
| R-MP-25-6 | M6 | 25.4mm | 25mm | 3.8mm | 3.2mm |
| R-MP-13-8 | M8 | 12.7mm | 25mm | 3.8mm | 3.2mm |
| R-MP-19-8 | M8 | 19.1mm | 25mm | 3.8mm | 3.2mm |
| R-MP-25-8 | M8 | 25.4mm | 25mm | 3.8mm | 3.2mm |
| R-MP-50-20 | ¼-20 | 0.5in | 1.0in | 0.15in | 0.13in |
| R-MP-75-20 | ¼-20 | 0.75in | 1.0in | 0.15in | 0.13in |
| R-MP-1-20 | ¼-20 | 1.0in | 1.0in | 0.15in | 0.13in |

## マグネット式ミニ V 型ブロック

V 部分で鉄製の円柱形パーツを単独で固定します。テンションクランプを一緒に使う必要はありません。

| パーツ No. | 高さ | A | B |
|---|---|---|---|
| R-NTM-1 | 27.9mm、1.1in | 27.9mm、1.1in | 24.9mm、1.1in |

R-NTM-1

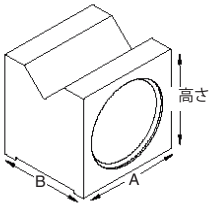

## ベース付き V 型マグネット

円形パーツや筒状パーツを固定します。

R-MVB-25-6

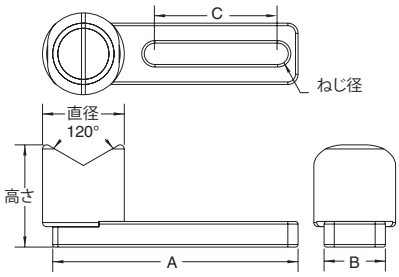


| パーツ No. | ねじ径 | 直径 | 高さ | A | B | C |
|---|---|---|---|---|---|---|
| R-MVB-13-6 | M6 | 12.7mm | 31.4mm | 76.2mm | 19.1mm | 38.1mm |
| R-MVB-19-6 | M6 | 19.1mm | 31.4mm | 76.2mm | 19.1mm | 38.1mm |
| R-MVB-25-6 | M6 | 25.4mm | 31.4mm | 76.2mm | 19.1mm | 38.1mm |
| R-MVB-32-6 | M6 | 31.8mm | 31.4mm | 76.2mm | 19.1mm | 38.1mm |
| R-MVB-19-8 | M8 | 19.1mm | 31.4mm | 76.2mm | 19.1mm | 38.1mm |
| R-MVB-25-8 | M8 | 25.4mm | 31.4mm | 76.2mm | 19.1mm | 38.1mm |
| R-MVB-32-8 | M8 | 31.8mm | 31.4mm | 76.2mm | 19.1mm | 38.1mm |
| R-MVB-50-20 | ¼-20 | 0.5in | 1.25in | 3.0in | 0.75in | 1.5in |
| R-MVB-75-20 | ¼-20 | 0.75in | 1.25in | 3.0in | 0.75in | 1.5in |
| R-MVB-1-20 | ¼-20 | 1.0in | 1.25in | 3.0in | 0.75in | 1.5in |
| R-MVB-125-20 | ¼-20 | 1.25in | 1.25in | 3.0in | 0.75in | 1.5in |

付属品: 六角穴付きねじ、つまみねじ、座金

## V 型マグネット

円柱形パーツや湾曲した筒状のパーツを固定します。

R-MV-13-6

R-MV-25-8

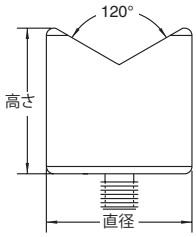


| パーツ No. | ねじ径 | 直径 | 高さ |
|---|---|---|---|
| R-MV-13-6 | M6 | 12.7mm | 25mm |
| R-MV-19-6 | M6 | 19.1mm | 25mm |
| R-MV-25-6 | M6 | 25.4mm | 25mm |
| R-MV-32-6 | M6 | 31.8mm | 25mm |
| R-MV-13-8 | M8 | 12.7mm | 25mm |
| R-MV-19-8 | M8 | 19.1mm | 25mm |
| R-MV-25-8 | M8 | 25.4mm | 25mm |
| R-MV-32-8 | M8 | 31.8mm | 25mm |
| R-MV-50-20 | ¼-20 | 0.5in | 1.0in |
| R-MV-75-20 | ¼-20 | 0.75in | 1.0in |
| R-MV-1-20 | ¼-20 | 1.0in | 1.0in |
| R-MV-125-20 | ¼-20 | 1.25in | 1.0in |

本ページは意図的に空白にしています。

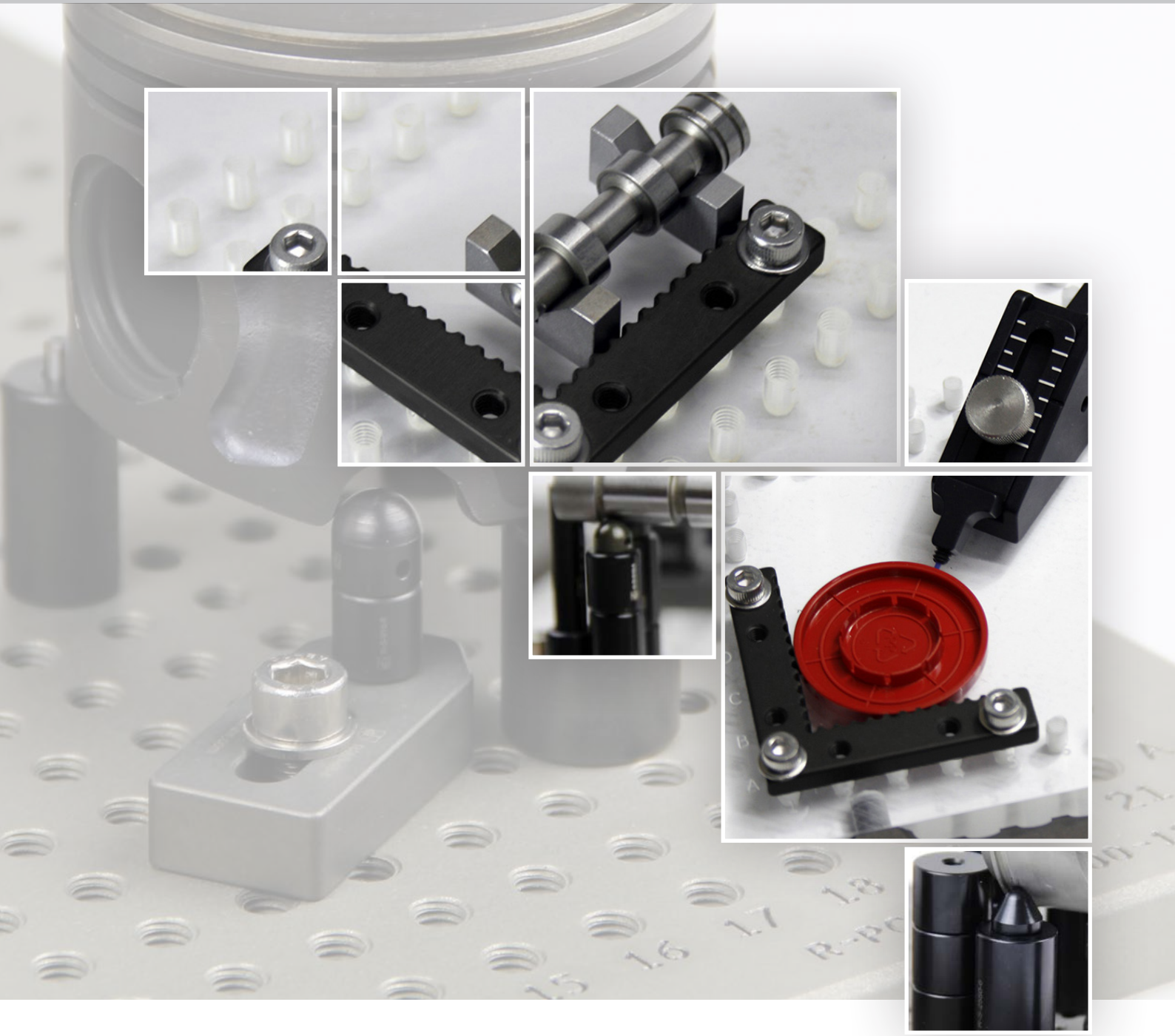

# その他のコンポーネント

**パーツ固定に理想的な方法が見つかります。**

## コーン

丸みがかったポイント 1 点でパーツを支えます。

Delrin® R-RCD-6　スチール R-RCS-6　アルミ R-RCA-6

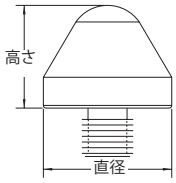


| パーツ No. | ねじ径 | 直径 | 高さ | 材質 |
|---|---|---|---|---|
| R-RCD-6 | M6 | 15.9mm | 12.7mm | Delrin® |
| R-RCS-6 | M6 | 15.9mm | 12.7mm | スチール |
| R-RCA-6 | M6 | 25.4mm | 19.1mm | アルミ |
| R-RCD-8 | M8 | 15.9mm | 12.7mm | Delrin® |
| R-RCS-8 | M8 | 15.9mm | 12.7mm | スチール |
| R-RCA-8 | M8 | 25.4mm | 19.1mm | アルミ |
| R-RCS-25-8 | M8 | 25.4mm | 19.1mm | スチール |
| R-RCS-50-12 | M12 | 50mm | 40mm | スチール |
| R-RCD-20 | ¼-20 | 0.63in | 0.5in | Delrin® |
| R-RCS-20 | ¼-20 | 0.63in | 0.5in | スチール |
| R-RCA-20 | ¼-20 | 1.0in | 0.75in | アルミ |

## 支持ピン

丸みがかったポイントでパーツを支えます。

アルミ R-RPA-4　スチール R-RPS-6　Delrin® R-RPD-6

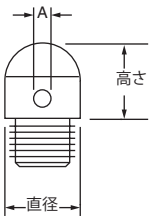


| パーツ No. | ねじ径 | 直径 | 高さ | 材質 | A |
|---|---|---|---|---|---|
| R-RPD-4 | M4 | 6.4mm | 5mm | Delrin® | 1.6mm |
| R-RPA-4 | M4 | 6.4mm | 5mm | アルミ | 1.6mm |
| R-RPD-6 | M6 | 9.5mm | 10mm | Delrin® | 1.9mm |
| R-RPS-6 | M6 | 9.5mm | 10mm | スチール | 1.9mm |
| R-RPD-20 | ¼-20 | 0.38in | 0.38in | Delrin® | 0.08in |
| R-RPS-20 | ¼-20 | 0.38in | 0.38in | スチール | 0.08in |

## ウェッジストップ

浮上りを抑えながらパーツを固定します。通常は、2 個 1 組で使用します。

R-WS-37550-20　R-WS-915-6

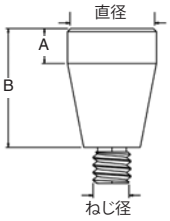


| パーツ No. | ねじ径 | 直径 | A | B | 材質 |
|---|---|---|---|---|---|
| R-WS-1010-4 | M4 | 10mm | 15mm | 4.7mm | アルミ |
| R-WS-915-6 | M6 | 14.5mm | 6.4mm | 19.1mm | スチール |
| R-WS-37550-20 | ¼-20 | 0.57in | 0.25in | 0.75in | スチール |

## ねじとアダプタ

コンポーネント用の予備部品です。

AATK-6　AATS-20　AATS-14　ATS-4　AAS-6

| パーツ No. | ねじ径 | 直径 | 高さ |
|---|---|---|---|
| **つまみねじ** | | | |
| AATK-6 | M6 | 12mm | 20mm |
| AATK-20 | ¼-20 | 0.32in | 0.35in |
| **ねじ** | | | |
| AATS-14 | M3 | 6mm | 15mm |
| AATS-20 | M3 | 6mm | 20mm |
| ATS-4 | M4 | 13mm | 15mm |
| **アダプタ** | | | |
| AAS-4 | M4 | 8mm | 15mm |
| AAS-6 | M6 | 8mm | 15mm |
| AAS-8 | M8 | 11mm | 17mm |
| AAS-20 | ¼-20 | 0.83in | 1.1in |

## コーナービューア

パーツをコーナーに配置できます。ギザギザになっているため、パーツの側面に沿ってバックライトを当てることができます。

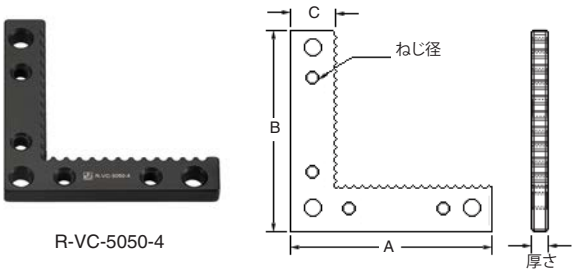


R-VC-5050-4

| パーツ No. | ねじ径 | 厚さ | A | B | C |
|---|---|---|---|---|---|
| R-VC-5050-4 | M4 | 5mm | 50mm | 50mm | 10mm |
| R-VC-7575-6 | M6 | 7mm | 82.6mm | 82.6mm | 19mm |
| R-VC-33-20 | ¼-20 | 0.25in | 3.25in | 3.25in | 0.75in |

付属品: 六角穴付きねじ

## 垂直ベースプレート

コンポーネントを垂直に固定します。

| パーツ No. | ねじ径 | 高さ | A | B |
|---|---|---|---|---|
| R-PCV-507540-10-4 | M4 | 63.5mm | 76.2mm | 38.1mm |

R-PCV-507540-10-4

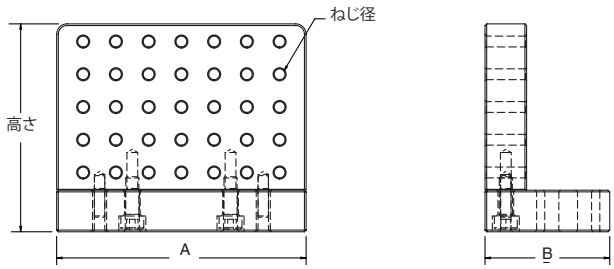

## マイクロ V 型ブロック

小型の円柱形パーツを固定します。

| パーツ No. | 高さ | 幅 | 奥行 |
|---|---|---|---|
| R-VMB-20510 | 10mm、0.39in | 20mm、0.79in | 5mm、0.2in |

注: 2 個 1 組です。

R-VMB-20510

## 調節式 T アーム

パーツの側面を支えます。

| パーツ No. | ねじ径 | 直径 | 高さ | A | B | 調節範囲 |
|---|---|---|---|---|---|---|
| R-AT-6 | M6 | 7.8mm | 52mm | 100mm | 12.7mm | 89mm |

R-AT-6

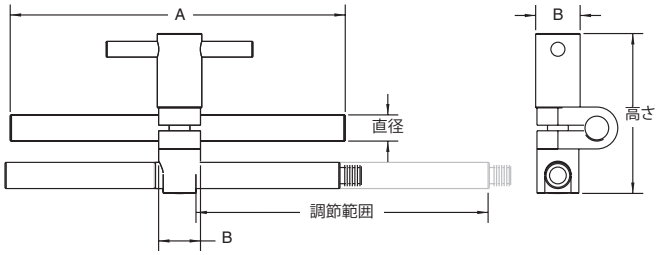


## ツーリングボール

プログラムまたはパーツの基準として三次元座標を参照させます。

| パーツ No. | ねじ径 | 直径 | 高さ | A |
|---|---|---|---|---|
| R-STB-13-6 | M6 | 19.1mm | 41.5mm | 12.7mm |
| R-STB-13-8 | M8 | 19.1mm | 41.5mm | 12.7mm |
| R-STB-50-20 | ¼-20 | 0.75in | 1.6in | 0.5in |

R-STB-13-6

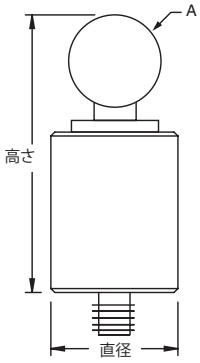

## フィクスチャテーブルアダプタプレート

Faro、Romer および Nikon 製ポータブル三次元測定機を、レニショー製フィクスチャベースプレートやフィクスチャテーブルのベースプレートへ取り付けられるようにするためのプレートです。

| パーツ No. | ねじ径 | 厚さ | A | B |
|---|---|---|---|---|
| R-PAACU | M6、M8、¼-20 | 20mm、0.79in | 200mm、7.87in | 200mm、7.87in |

付属品: 六角穴付きねじ、つまみねじ、座金

R-PAACU

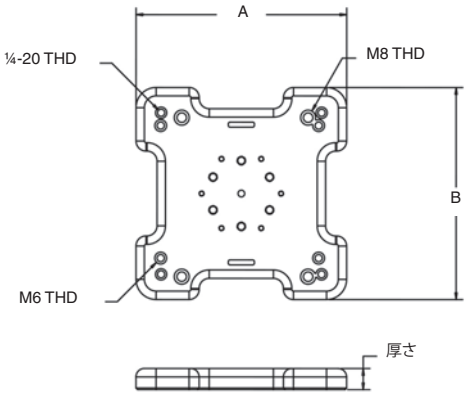

本ページは意図的に空白にしています。

# 支持棒

**パーツを測定機の測定範囲内に入るよう持ち上げて配置します。**

## 支持棒

パーツを持ち上げて配置します。ねじ径は、M4、M6、M8、M12 および 1/4-20 でラインナップしています。なお、次ページにも記載があります。

R-S-125-4*　R-S-1220-4　R-S-13100-6

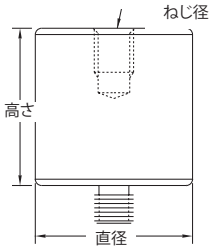


| パーツ No. | ねじ径 | 直径 | 高さ |
|---|---|---|---|
| **M4 支持棒** | | | |
| R-S-65-4* | M4 | 6mm | 5mm |
| R-S-610-4* | M4 | 6mm | 10mm |
| R-S-615-4* | M4 | 6mm | 15mm |
| R-S-620-4* | M4 | 6mm | 20mm |
| R-S-625-4* | M4 | 6mm | 25mm |
| R-S-95-4* | M4 | 9mm | 5mm |
| R-S-910-4 | M4 | 9mm | 10mm |
| R-S-915-4 | M4 | 9mm | 15mm |
| R-S-920-4 | M4 | 9mm | 20mm |
| R-S-925-4 | M4 | 9mm | 25mm |
| R-S-950-4 | M4 | 9mm | 50mm |
| R-S-125-4 | M4 | 12mm | 5mm |
| R-S-1210-4 | M4 | 12mm | 10mm |
| R-S-1215-4 | M4 | 12mm | 15mm |
| R-S-1220-4 | M4 | 12mm | 20mm |
| R-S-1225-4 | M4 | 12mm | 25mm |
| R-S-1250-4 | M4 | 12mm | 50mm |

注: M4 支持棒はアルミ製です。
*上部はねじ切りしてありません。

| パーツ No. | ねじ径 | 直径 | 高さ |
|---|---|---|---|
| **M6 支持棒** | | | |
| R-S-610-6* | M6 | 6mm | 10mm |
| R-S-625-6* | M6 | 6.4mm | 25mm |
| R-S-95-6* | M6 | 9mm | 5mm |
| R-S-910-6 | M6 | 9.5mm | 10mm |
| R-S-915-6 | M6 | 9.5mm | 15mm |
| R-S-920-6 | M6 | 9.5mm | 20mm |
| R-S-925-6 | M6 | 9.5mm | 25mm |
| R-S-1310-6 | M6 | 13mm | 10mm |
| R-S-1315-6 | M6 | 12.7mm | 15mm |
| R-S-1320-6 | M6 | 12.7mm | 20mm |
| R-S-1325-6 | M6 | 12.7mm | 25mm |
| R-S-1350-6 | M6 | 12.7mm | 50mm |
| R-S-13100-6 | M6 | 12.7mm | 100mm |
| R-S-13150-6 | M6 | 12.7mm | 150mm |
| R-S-1910-6 | M6 | 19mm | 10mm |
| R-S-1915-6 | M6 | 19.1mm | 15mm |
| R-S-1920-6 | M6 | 19.1mm | 20mm |
| R-S-1925-6 | M6 | 19.1mm | 25mm |
| R-S-1950-6 | M6 | 19.1mm | 50mm |
| R-S-19100-6 | M6 | 19.1mm | 100mm |
| R-S-19150-6 | M6 | 19.1mm | 150mm |
| R-S-2515-6 | M6 | 25.4mm | 15mm |
| R-S-2520-6 | M6 | 25mm | 20mm |
| R-S-2525-6 | M6 | 25.4mm | 25mm |
| R-S-2550-6 | M6 | 25.4mm | 50mm |
| R-S-25100-6 | M6 | 25.4mm | 100mm |
| R-S-25150-6 | M6 | 25.4mm | 150mm |
| R-S-3825-6 | M6 | 38.1mm | 25mm |
| R-S-3850-6 | M6 | 38mm | 50mm |
| R-S-38150-6 | M6 | 38.1mm | 150mm |

注: M6 支持棒はスチール製です。
*上部はねじ切りしてありません。

## 支持棒 (続き)

パーツを持ち上げて配置します。ねじ径は、M4、M6、M8、M12 および 1/4-20 でラインナップしています。

R-S-1320-8

R-S-5050-12

R-S-502-20

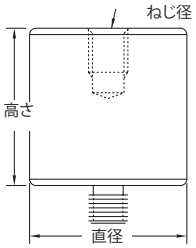


| パーツ No. | ねじ径 | 直径 | 高さ |
|---|---|---|---|
| **M8 支持棒** | | | |
| R-S-1315-8 | M8 | 12.7mm | 15mm |
| R-S-1320-8 | M8 | 12.7mm | 20mm |
| R-S-1325-8 | M8 | 12.7mm | 25mm |
| R-S-1350-8 | M8 | 12.7mm | 50mm |
| R-S-13100-8 | M8 | 12.7mm | 100mm |
| R-S-1915-8 | M8 | 19.1mm | 15mm |
| R-S-1920-8 | M8 | 19.1mm | 20mm |
| R-S-1925-8 | M8 | 19.1mm | 25mm |
| R-S-1950-8 | M8 | 19.1mm | 50mm |
| R-S-19100-8 | M8 | 19.1mm | 100mm |
| R-S-19150-8 | M8 | 19.1mm | 150mm |
| R-S-2520-8 | M8 | 25.4mm | 20mm |
| R-S-2525-8 | M8 | 25.4mm | 25mm |
| R-S-2550-8 | M8 | 25.4mm | 50mm |
| R-S-25100-8 | M8 | 25.4mm | 100mm |
| R-S-25150-8 | M8 | 25.4mm | 150mm |
| R-S-3825-8 | M8 | 38.1mm | 25mm |
| R-S-3850-8 | M8 | 38.1mm | 50mm |
| R-S-38150-8 | M8 | 38.1mm | 150mm |

注: M8 支持棒はスチール製です。

| パーツ No. | ねじ径 | 直径 | 高さ |
|---|---|---|---|
| **M12 支持棒** | | | |
| R-S-3825-12 | M12 | 38mm | 25mm |
| R-S-3850-12 | M12 | 38mm | 50mm |
| R-S-5025-12 | M12 | 50mm | 25mm |
| R-S-5050-12 | M12 | 50mm | 50mm |
| R-S-50100-12 | M12 | 50mm | 100mm |
| R-S-50200-12 | M12 | 50mm | 200mm |
| R-S-50300-12 | M12 | 50mm | 300mm |

注: M12 支持棒はスチール製です。

| パーツ No. | ねじ径 | 直径 | 高さ |
|---|---|---|---|
| **¼-20 支持棒** | | | |
| R-S-2550-20* | ¼-20 | 0.25in | 0.5in |
| R-S-251-20* | ¼-20 | 0.25in | 1.0in |
| R-S-37525-20* | ¼-20 | 0.375in | 0.25in |
| R-S-37550-20 | ¼-20 | 0.375in | 0.5in |
| R-S-37575-20 | ¼-20 | 0.375in | 0.75in |
| R-S-3751-20 | ¼-20 | 0.375in | 1.0in |
| R-S-5025-20* | ¼-20 | 0.5in | 0.25in |
| R-S-5050-20 | ¼-20 | 0.5in | 0.5in |
| R-S-5075-20 | ¼-20 | 0.5in | 0.75in |
| R-S-501-20 | ¼-20 | 0.5in | 1.0in |
| R-S-502-20 | ¼-20 | 0.5in | 2.0in |
| R-S-504-20 | ¼-20 | 0.5in | 4.0in |
| R-S-506-20 | ¼-20 | 0.5in | 6.0in |
| R-S-7550-20 | ¼-20 | 0.75in | 0.5in |
| R-S-7575-20 | ¼-20 | 0.75in | 0.75in |
| R-S-751-20 | ¼-20 | 0.75in | 1.0in |
| R-S-752-20 | ¼-20 | 0.75in | 2.0in |
| R-S-754-20 | ¼-20 | 0.75in | 4.0in |
| R-S-756-20 | ¼-20 | 0.75in | 6.0in |
| R-S-150-20 | ¼-20 | 1.0in | 0.5in |
| R-S-175-20 | ¼-20 | 1.0in | 0.75in |
| R-S-11-20 | ¼-20 | 1.0in | 1.0in |
| R-S-12-20 | ¼-20 | 1.0in | 2.0in |
| R-S-14-20 | ¼-20 | 1.0in | 4.0in |
| R-S-16-20 | ¼-20 | 1.0in | 6.0in |
| R-S-1501-20 | ¼-20 | 1.5in | 1.0in |
| R-S-1502-20 | ¼-20 | 1.5in | 2.0in |
| R-S-1506-20 | ¼-20 | 1.5in | 6.0in |

*スチール製です。

## Delrin®支持棒

パーツを持ち上げて配置します。対象のパーツを傷つけない材質を使用した支持棒です。

| パーツ No. | ねじ径 | 直径 | 高さ |
|---|---|---|---|
| R-SD-610-4* | M4 | 6mm | 10mm |
| R-SD-910-4 | M4 | 9mm | 10mm |
| R-SD-1210-4 | M4 | 12mm | 10mm |
| R-SD-925-6 | M6 | 9mm | 25mm |
| R-SD-1325-6 | M6 | 13mm | 25mm |
| R-SD-1925-6 | M6 | 19mm | 25mm |
| R-SD-3751-20 | ¼-20 | 0.38in | 1.0in |
| R-SD-501-20 | ¼-20 | 0.5in | 1.0in |
| R-SD-751-20 | ¼-20 | 0.75in | 1.0in |

*上部はねじ切りしてありません。

## ピン支持棒

パーツを持ち上げてピンに押し当てて固定します。

| パーツ No. | ねじ径 | 直径 | 高さ | A | B |
|---|---|---|---|---|---|
| R-SP-610-4 | M4 | 6mm | 10mm | 2.5mm | 2mm |
| R-SP-910-4 | M4 | 9mm | 10mm | 2.5mm | 2mm |
| R-SP-1210-4 | M4 | 12mm | 10mm | 2.5mm | 2mm |
| R-SP-610-6 | M6 | 9.5mm | 10mm | 3.8mm | 1.6mm |
| R-SP-910-6 | M6 | 9.5mm | 10mm | 3.8mm | 1.6mm |
| R-SP-1325-6 | M6 | 12.7mm | 25mm | 3.8mm | 3.2mm |
| R-SP-1925-6 | M6 | 19.1mm | 25mm | 3.8mm | 3.2mm |
| R-SP-2525-6 | M6 | 25mm | 25mm | 3.8mm | 3.2mm |
| R-SP-1325-8 | M8 | 12.7mm | 25mm | 3.8mm | 3.2mm |
| R-SP-1925-8 | M8 | 19mm | 25mm | 3.8mm | 3.2mm |
| R-SP-2525-8 | M8 | 25.4mm | 25mm | 3.8mm | 3.2mm |
| R-SP-501-20 | ¼-20 | 0.5in | 1.0in | 0.15in | 0.13in |
| R-SP-751-20 | ¼-20 | 0.75in | 1.0in | 0.15in | 0.13in |
| R-SP-2550-20 | ¼-20 | 0.38in | 0.5in | 0.15in | 0.06in |
| R-SP-37550-20 | ¼-20 | 0.38in | 0.5in | 0.15in | 0.06in |
| R-SP-11-20 | ¼-20 | 1.0in | 1.0in | 0.15in | 0.13in |

## Delrin®ピン支持棒

パーツを持ち上げてピンに押し当てて固定します。対象のパーツを傷つけない材質を使用した支持棒です。

| パーツ No. | ねじ径 | 直径 | 高さ | A | B |
|---|---|---|---|---|---|
| R-SPD-910-4 | M4 | 9mm | 10mm | 2.5mm | 2mm |
| R-SPD-1325-6 | M6 | 12.7mm | 25mm | 3.8mm | 3.2mm |
| R-SPD-501-20 | ¼-20 | 0.5in | 1.0in | 0.15in | 0.13in |

## 支持棒アダプタ

ねじ径の変換や基準球の固定に使用します。

R-SA-6-8

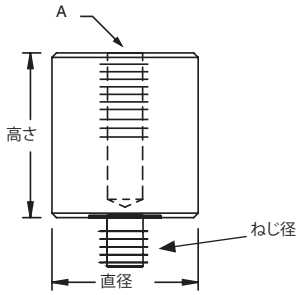


| パーツ No. | ねじ径 | 直径 | 高さ | A (上部のねじ) |
|---|---|---|---|---|
| R-SA-14-4 | M4 | 19.1mm | 15mm | ¼-20 |
| R-SA-6-4 | M4 | 19.1mm | 15mm | M6 |
| R-SA-8-4 | M4 | 19.1mm | 25mm | M8 |
| R-SA-4-6 | M6 | 9.5mm | 15mm | M4 |
| R-SA-8-6 | M6 | 25.4mm | 25mm | M8 |
| R-SA-10-6 | M6 | 25.4mm | 25mm | M10 |
| R-SA-14-6 | M6 | 25.4mm | 25mm | ¼-20 |
| R-SA-6-8 | M8 | 25.4mm | 25mm | M6 |
| R-SA-14-8 | M8 | 25.4mm、1.0in | 25mm、0.98in | ¼-20 |
| R-SA-10-8 | M8 | 25.4mm | 25mm | M10 |
| R-SA-8-12 | M12 | 25.4mm | 25mm | M8 |
| R-SA-4-20 | ¼-20 | 9.5mm、0.375in | 12.7mm、0.50in | M4 |
| R-SA-6-20 | ¼-20 | 25.4mm、1.0in | 25.4mm、1.0in | M6 |
| R-SA-8-20 | ¼-20 | 25.4mm、1.0in | 25.4mm、1.0in | M8 |
| R-SA-10-20 | ¼-20 | 25.4mm、1.0in | 25.4mm、1.0in | M10 |
| R-SA-12-58 | 5⁄8-11 | 50.8mm、2.0in | 50mm、1.97in | M12 |

## 2 方向/4 方向スプリング式ピン支持棒

パーツを穴またはスロット内で固定します。

R-S-2550-2W-6

R-S-2550-4W-6

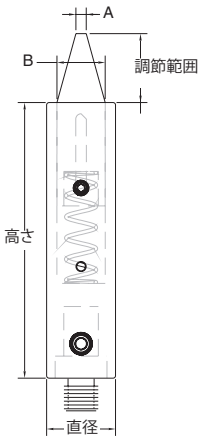


| パーツ No. | ねじ径 | 直径 | 高さ | A | B | 調節範囲 |
|---|---|---|---|---|---|---|
| **2 方向ピン** | | | | | | |
| R-S-1350-2W-6 | M6 | 13mm | 50mm | 2mm | 9mm | 12.5mm |
| R-S-2550-2W-6 | M6 | 25mm | 50mm | 7mm | 19mm | 12.5mm |
| R-S-2550-2W-8 | M8 | 25mm | 50mm | 7.1mm | 19mm | 12.5mm |
| R-S-502-2W-20 | ¼-20 | 0.50in | 2.0in | 0.08in | 0.35in | 0.50in |
| R-S-12-2W-20 | ¼-20 | 1.0in | 2.0in | 0.28in | 0.75in | 0.50in |
| **4 方向ピン** | | | | | | |
| R-S-1350-4W-6 | M6 | 13mm | 50mm | 2mm | 9mm | 12.5mm |
| R-S-2550-4W-6 | M6 | 25mm | 50mm | 7mm | 19mm | 12.5mm |
| R-S-2550-4W-8 | M8 | 25mm | 50mm | 7.1mm | 19mm | 12.5mm |
| R-S-502-4W-20 | ¼-20 | 0.50in | 2.0in | 0.08in | 0.35in | 0.50in |
| R-S-12-4W-20 | ¼-20 | 1.0in | 2.0in | 0.28in | 0.75in | 0.50in |

## ローテーション支持棒

固定点やサポートにパーツを押し付けて固定します。

R-SR-2525-6

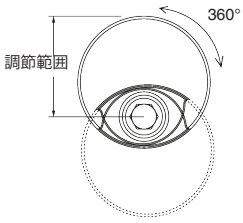


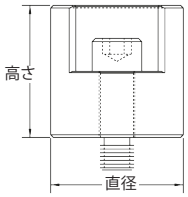


| パーツ No. | ねじ径 | 直径 | 高さ | 調節範囲 |
|---|---|---|---|---|
| R-SR-2525-6 | M6 | 25mm | 25mm | 19mm |
| R-SR-11-20 | ¼-20 | 1.0in | 1.0in | 0.76in |

本ページは意図的に空白にしています。

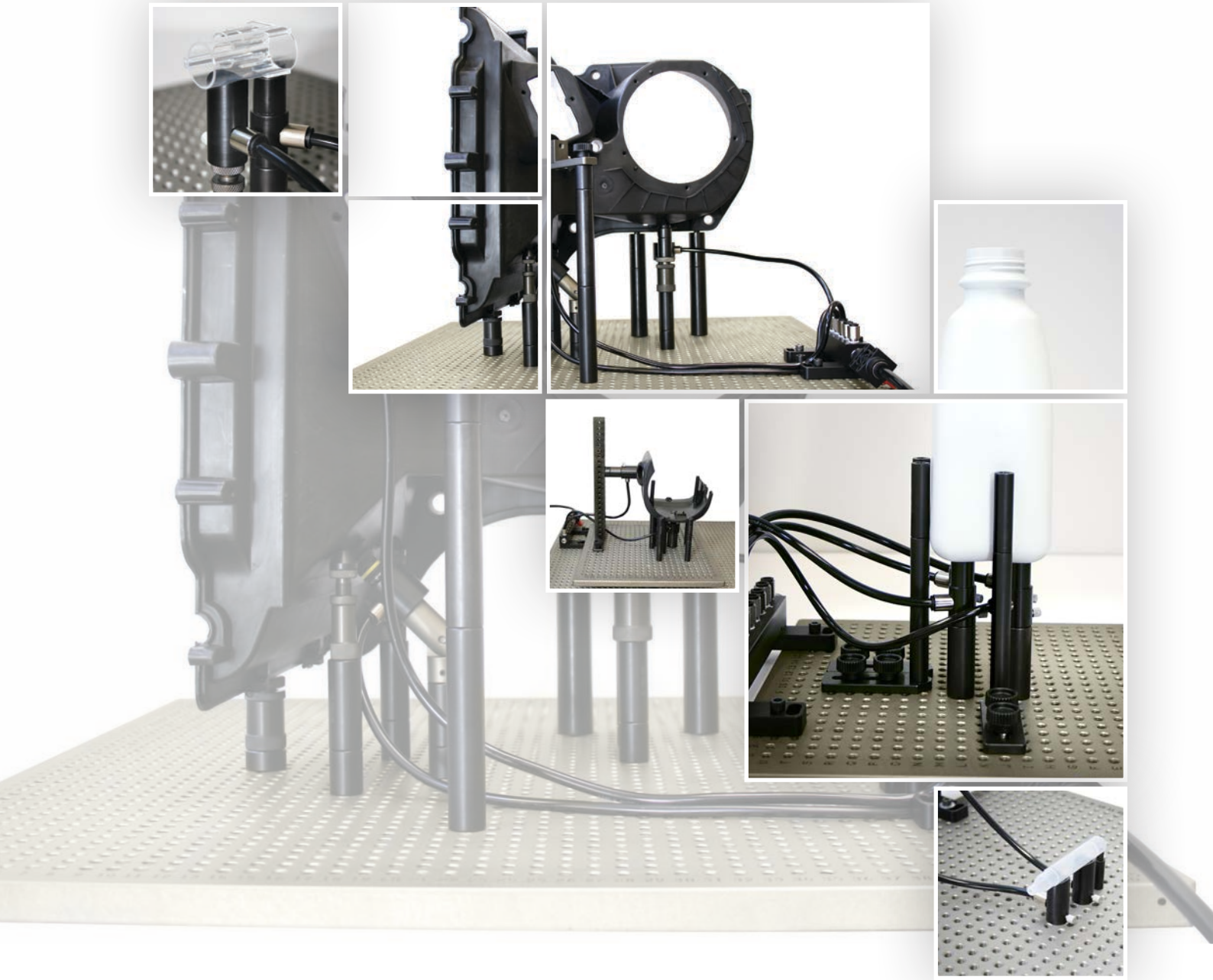

# 吸着盤

**プラスチック、ガラス、ポリスチレンやその他の非鉄製パーツ、曲線状の面、円柱の管やシャフトを固定するために使用します。**

## 吸着盤

プラスチック、ガラス、ポリスチレンやその他の非鉄製パーツを固定します。

R-CS-20-6　R-CS-30-6　R-CS-50-6

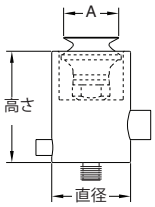


| パーツ No. | ねじ径 | 直径 | 高さ | A |
|---|---|---|---|---|
| R-CS-5-6 | M6 | 18.8mm | 35mm | 5.7mm |
| R-CS-10-6 | M6 | 18.8mm | 45mm | 11mm |
| R-CS-20-6 | M6 | 31.5mm | 45mm | 22mm |
| R-CS-30-6 | M6 | 44.2mm | 65mm | 34mm |
| R-CS-50-6 | M6 | 69.6mm | 65mm | 53mm |
| R-CS-5-20 | ¼-20 | 0.74in | 1.38in | 0.22in |
| R-CS-10-20 | ¼-20 | 0.74in | 1.75in | 0.43in |
| R-CS-20-20 | ¼-20 | 1.24in | 1.75in | 0.87in |
| R-CS-30-20 | ¼-20 | 1.74in | 2.5in | 1.34in |
| R-CS-50-20 | ¼-20 | 2.74in | 2.5in | 2.09in |

注: 別売りの R-CSH-MSC が必要です。

## ケースなし吸着盤

曲線状の面を固定します。

R-CES-10-6　R-CES-20-6　R-CES-30-6

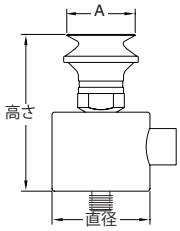


| パーツ No. | ねじ径 | 直径 | 高さ | A |
|---|---|---|---|---|
| R-CES-10-6 | M6 | 18.8mm | 41.7mm | 11mm |
| R-CES-20-6 | M6 | 31.5mm | 49.4mm | 22mm |
| R-CES-30-6 | M6 | 31.5mm | 56.6mm | 34mm |
| R-CES-50-6 | M6 | 31.5mm | 66.6mm | 53mm |
| R-CES-10-20 | ¼-20 | 0.74in | 1.64in | 0.43in |
| R-CES-20-20 | ¼-20 | 1.24in | 1.94in | 0.87in |
| R-CES-30-20 | ¼-20 | 1.24in | 2.23in | 1.34in |
| R-CES-50-20 | ¼-20 | 1.24in | 2.26in | 2.09in |

注: 別売りの R-CSH-MSC が必要です。

## V 型吸着盤

円柱の管やシャフトを固定します。

R-CVS-5-6　R-CVS-20-6

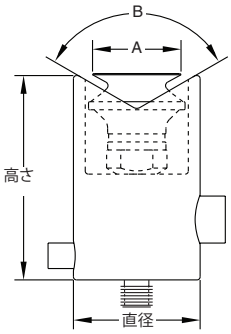


| パーツ No. | ねじ径 | 直径 | 高さ | A | B |
|---|---|---|---|---|---|
| R-CVS-5-6 | M6 | 19mm | 35mm | 5mm | 90° |
| R-CVS-10-6 | M6 | 19mm | 41mm | 10mm | 120° |
| R-CVS-20-6 | M6 | 31mm | 51mm | 20mm | 120° |
| R-CVS-30-6 | M6 | 44mm | 76mm | 30mm | 120° |
| R-CVS-50-6 | M6 | 70mm | 89mm | 50mm | 120° |
| R-CVS-5-20 | ¼-20 | 0.74in | 1.46in | 0.22in | 90° |
| R-CVS-10-20 | ¼-20 | 0.74in | 1.62in | 0.43in | 120° |
| R-CVS-20-20 | ¼-20 | 1.24in | 2.0in | 0.87in | 120° |
| R-CVS-30-20 | ¼-20 | 1.74in | 2.98in | 1.34in | 120° |
| R-CVS-50-20 | ¼-20 | 2.74in | 3.5in | 2.09in | 120° |

注: 別売りの R-CSH-MSC が必要です。

## 真空ポンプ

吸着盤に使用します。ホースコネクタ、クイックディスコネクト、ON/OFF バルブ付きです。

| パーツ No. | 内容 |
|---|---|
| R-CSVP | 真空ポンプ |

注: 別売りの R-CSH-MP が必要です。

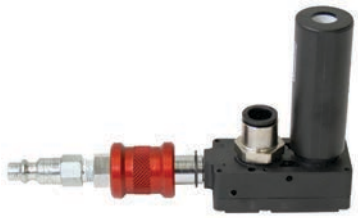

R-CSVP

## マニホールド

6 ポートと 10 ポートの 2 種類があります。ベースプレート上に垂直または水平に配置して使用します。

| パーツ No. | 内容 | 高さ | A | B | C |
|---|---|---|---|---|---|
| R-CSM-6P | 6 ポートマニホールド | 52mm | 121mm | 25mm | 67mm |
| R-CSM-10P | 10 ポートマニホールド | 52mm | 197mm | 25mm | 67mm |

注: 別売りの R-CSH-MP と R-CSH-MSC が必要です。

R-CSM-10P

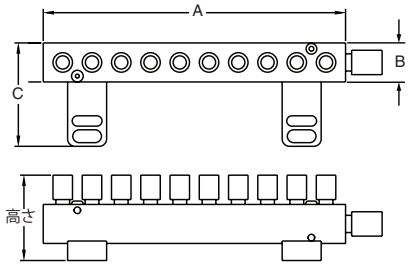


## 真空用ホース

マニホールドを真空ポンプや吸着盤に接続するためのホースです。

| パーツ No. | 内容 |
|---|---|
| R-CSH-MP | マニホールドを真空ポンプに接続するための、直径 9.5mm のホース (販売単位: 1m) |
| R-CSH-MSC | マニホールドを吸着盤に接続するための、直径 6.4mm のホース (販売単位: 1m) |

R-CSH-MSC

## 吸着盤用トレイ

吸着盤の保管や整理に使用します。

R-TCS-300200

| パーツ No. | ねじ径 | 厚さ | 幅 | 奥行 |
|---|---|---|---|---|
| R-TCS-300200 | M6 | 25.4mm | 304.8mm | 190.5mm |
| R-TCS-300200 | ¼-20 | 1.0in | 12.0in | 7.5in |

注: 1 枚で、M6 の吸着盤と 1/4-20 の吸着盤の両方を収納できます。

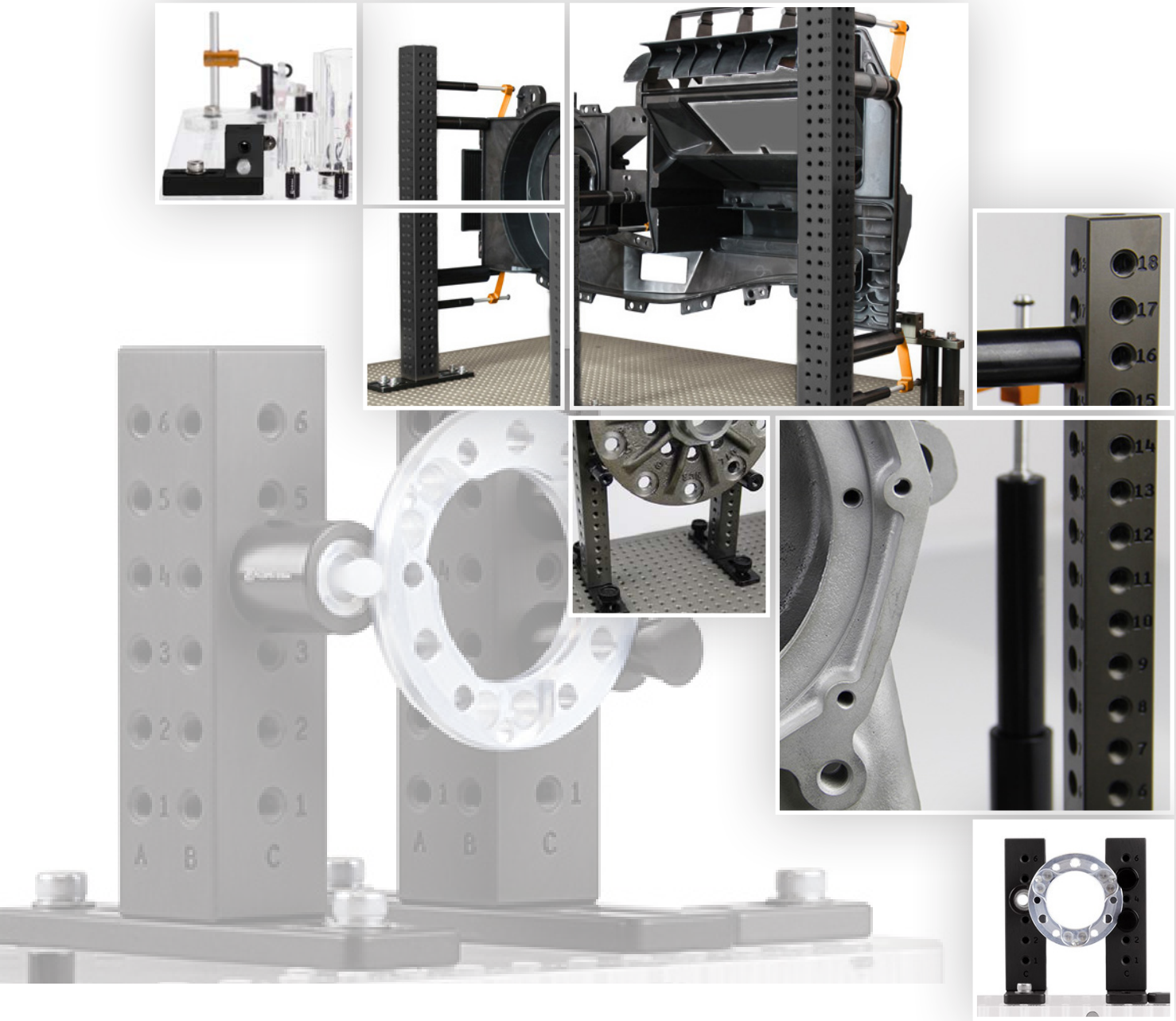

# タワー

**タワーは、大型パーツの固定やパーツの垂直固定に使用します。**

## タワー

パーツを垂直に固定します。

R-T-50600-8　R-T-35450-6　R-T-35300-8　R-T-25150-6

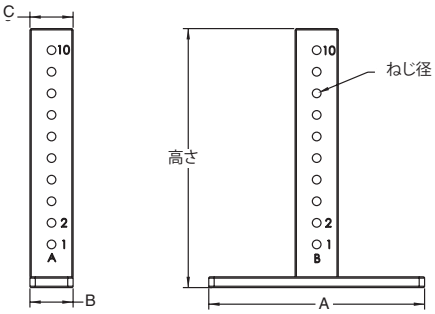


| パーツ No. | ねじ径 | 高さ | A | B | C | ねじ径の列数 |
|---|---|---|---|---|---|---|
| R-T-2080-4 | M4 | 80mm | 75mm | 20mm | 20mm | 2 または 1* |
| R-T-25150-6 | M6 | 150mm | 127mm | 25mm | 25mm | 1 |
| R-T-25300-6 | M6 | 300mm | 127mm | 25mm | 25mm | 1 |
| R-T-35300-6 | M6 | 300mm | 152mm | 51mm | 35mm | 2 |
| R-T-35450-6 | M6 | 450mm | 152mm | 51mm | 35mm | 2 |
| R-T-50600-6 | M6 | 600mm | 152mm | 51mm | 50mm | 2 |
| R-T-50750-6 | M6 | 760mm | 152mm | 51mm | 50mm | 2 |
| R-T-25150-8 | M8 | 150mm | 127mm | 25mm | 25mm | 1 |
| R-T-25300-8 | M8 | 300mm | 127mm | 25mm | 25mm | 1 |
| R-T-35300-8 | M8 | 300mm | 152mm | 51mm | 35mm | 2 または 1* |
| R-T-35450-8 | M8 | 450mm | 152mm | 51mm | 35mm | 2 または 1* |
| R-T-50600-8 | M8 | 600mm | 152mm | 51mm | 50mm | 2 |
| R-T-50750-8 | M8 | 760mm | 152mm | 51mm | 50mm | 2 |
| R-T-16-20 | ¼-20 | 6.0in | 5.0in | 1.0in | 1.0in | 1 |
| R-T-112-20 | ¼-20 | 12.0in | 5.0in | 1.0in | 1.0in | 1 |
| R-T-1512-20 | ¼-20 | 12.0in | 6.0in | 2.0in | 1.5in | 2 |
| R-T-1518-20 | ¼-20 | 18.0in | 6.0in | 2.0in | 1.5in | 2 |
| R-T-224-20 | ¼-20 | 24.0in | 6.0in | 2.0in | 2.0in | 2 |
| R-T-230-20 | ¼-20 | 30.0in | 6.0in | 2.0in | 2.0in | 2 |

付属品: 六角穴付きねじ
*穴が 2 列の 2 面と、中央に穴が 1 列の 2 面です。

## ベース付きタワーブロック

パーツに対して、コンポーネントを垂直に配置します。
ベースを外すと、360°回転できます。

R-TB-2530-8

| パーツ No. | ねじ径 | 高さ | A | B | C | D |
|---|---|---|---|---|---|---|
| R-TB-1619-4 | M4 | 26.4mm | 41.3mm | 15.9mm | 15.9mm | 15mm |
| R-TB-2025-6 | M6 | 35mm | 70mm | 20mm | 20mm | 35mm |
| R-TB-2530-8 | M8 | 40mm | 88.9mm | 25mm | 25mm | 45mm |
| R-TB-751-20 | ¼-20 | 1.25in | 2.75in | 0.75in | 0.75in | 1.5in |

付属品: 六角穴付きねじ

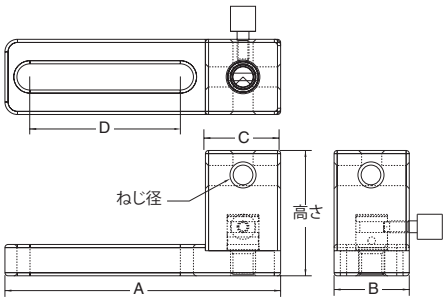

本ページは意図的に空白にしています。

# トレー

**フィクスチャコンポーネントの保管や整理に使用します。**

## 大型コンポーネントトレー

コンポーネントの保管や整理に使用します。

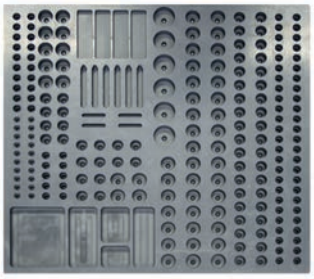

R-TC-560500

| パーツ No. | ねじ径 | 厚さ | 長さ | 幅 |
|---|---|---|---|---|
| R-TC-560500 | M6、M8、¼-20 | 25mm、1in | 560mm、21.5in | 500mm、20in |

## 中型コンポーネントトレー

コンポーネントの保管や整理に使用します。

R-TC-500200

| パーツ No. | ねじ径 | 厚さ | 長さ | 幅 |
|---|---|---|---|---|
| R-TC-500200 | M6、M8、¼-20 | 25mm、1in | 500mm、20in | 200mm、8in |

## 小型コンポーネントトレー

コンポーネントの保管や整理に使用します。

R-TC-300190-4

R-TC-300200

R-TC-300190-20

| パーツ No. | ねじ径 | 厚さ | 長さ | 幅 |
|---|---|---|---|---|
| **M4 コンポーネントトレー** | | | | |
| R-TC-300190-4 | M4 | 25mm | 300mm | 190mm |
| **M6/M8 コンポーネントトレー** | | | | |
| R-TC-300190-6 | M6 | 25mm | 300mm | 190mm |
| R-TC-300200* | M6、M8、¼-20 | 25mm、1in | 300mm、12in | 200mm、8in |
| 1/4-20 コンポーネントトレー | | | | |
| R-TC-300190-20 | ¼-20 | 1in | 12in | 8in |

*直径 1.5in または 38mm の支持棒用です。

## コンポーネント保管ボックス

コンポーネントの保管や整理に使用するボックスです。

R-BC10

| パーツ No. | 高さ | 長さ | 幅 |
|---|---|---|---|
| R-BC10 | 40mm | 200mm | 135mm |

本ページは意図的に空白にしています。

**レニショー株式会社**
東京オフィス
〒160-0004
東京都新宿区四谷四丁目 29 番地 8
レニショービル
T 03-5366-5316

名古屋オフィス
〒456-0036
愛知県名古屋市熱田区熱田西町 1 番 21 号
レニショービル名古屋
T 052-211-8500

E japan@renishaw.com
www.renishaw.jp

RENISHAW
apply innovation™

## レニショーについて

レニショーは、製品開発と製造における技術革新では確固たる実績を伴って、エンジニアリング技術のグローバルリーダーとしてその地位を確立してきました。1973 年の創業以来一貫して、生産工程に生産性の向上を、製品に品質向上をもたらし、コスト効率の高い自動化ソリューションを実現する最先端の製品を提供しております。

世界各国のレニショー現地法人および販売代理店のネットワークを通して、群を抜く優れたサービスとサポートをお客様に提供いたします。

**取扱い製品：**

- 設計・試作・製造に使用する積層造形技術、真空鋳造技術
- 歯科技工用 CAD/CAM のスキャニングシステムおよび歯科技工・補綴製品
- 高精度の位置、角度、回転位置決めフィードバックを提供するエンコーダシステム
- 三次元測定機およびゲージングシステム用治具
- 量産部品を比較計測するゲージングシステム
- 極限の過酷な環境でも使用可能な高速レーザー測定・測量システム
- 工作機械の性能測定およびキャリブレーション用レーザーシステムとボールバーシステム
- 脳神経外科用医療機器製品
- CNC 工作機械での段取り・芯出し、工具計測、寸法計測用プローブシステムおよびソフトウェア
- 非破壊方式の素材分析用ラマン分光分析システム
- 三次元測定機用の測定センサーシステムおよびソフトウェア
- 三次元測定機および工作機械プローブ計測用各種スタイラス

**世界各国でのレニショーネットワークについては、Web サイトをご覧ください。www.renishaw.jp/contact**

レニショーでは、本書作成にあたり細心の注意を払っておりますが、誤記等により発生するいかなる損害の責任を負うものではありません。

© 2019–2023 Renishaw plc. 無断転用禁止。
仕様は、予告なく変更される場合があります。
RENISHAW® およびプローブシンボルは、Renishaw plc の登録商標です。レニショー製品の名称および呼称ならびに「apply innovation」マークは、Renishaw plc およびその子会社の商標です。その他のブランド、製品、または会社名は、各々の所有者の商標です。

Renishaw plc. イングランドおよびウェールズにおいて登録。会社登録番号: 1106260。登録事務所: New Mills, Wotton-under-Edge, Gloucestershire, GL12 8JR, UK。

パーツ No.: H-1000-9863-03-B
発行: 2023 年 01 月